TARTALOMJEGYZÉK

1. VÁZSZERKEZET 4
S51 4
S50 5
SCHWALBE 7
Váz, motorállvány 7
Taposó, gyújtáskapcsoló fedél 8
2. MOTORTARTÓ, MOTORÁLLVÁNY, LÁBTARTÓCSŐ, LÁBFÉKKAR 9
S51 9
S50 11
3. KORMÁNY, FOGANTYÚK 12
S51 12
S50 14
SCHWALBE 16
Kormány, bowdenek 16
4. TELESZKÓP 17
S50, S51, S53 17
Első teleszkóp 17
Hátsó teleszkóp 18
Villanyak 20
5. KEREKEK 21
SIMSON ROLLER 21
Kerék, felni, köpeny 21
S51, S50 22
Kerék, felni, köpeny 22
S50, S51, S53 23
Első sárvédő 23
Hátsó sárvédő 24
6. ERŐÁTVITEL, LENGŐVILLA 25
S51, S50 25
7. FÉKRENDSZER 26
S51 26
Dobfék, kerékagy 26
Tárcsafék 27
S50 28
Kerékagy 28

8. FÉNYSZÓRÓ 29
S51 29
SCHWALBE 32
Első, hátsó lámpa, villamosság 32
9. HALOGÉN FÉNYSZÓRÓ, FÉNYSZÓRÓHÁZ 33
S51, S53 33
10.IRÁNYJELZŐ ÉS HÁTSÓ LÁMPA 34
S51 34
11.BERÚGÓ- ÉS VÁLTÓBERENDEZÉS 36
S51 36
S50 38
12.VÁLTÓ 39
S51 39
Váltókapcsoló berendezés 39
Ötsebességes váltó 40
Kuplungszerkezet 41
13.ÜZEMANYAGTARTÁLY, NYEREG, CSOMAGTARTÓ 42
S51 42
S50 45
Üzemanyagtartály, üzemanyagcsap 45
Nyereg 46
SCWALBE 47
Üzemanyagtartály, üzemanyagcsap 47
Nyereg, csomagtartó 48
14.ELEKTROMOS RÉSZEK 49
S51 49
S50 54
15.MOTORBLOKK 56
S51 56
Oldaldekni 56
Motorház 57
S50 59
Oldaldekni 59
16.HENGER, FŐTENGELY, DUGATTYÚ 61
S51 61
Henger, hengerfej, főtengely 61
S50 64

Henger, dugattyú 64
S50 65
Henger, főtengely 65
SCHWALBE 66
Henger 66
17.KUPLUNG SZERKEZET 68
S51 68
S50 69
SCHWALBE 70
18.HAJTOTT TENGELY – VÁLTÓKEREKEK 71
S51 71
S50 72
19.KARBURÁTOR 73
S51, S53 73
Bing 73
BVF 74
S50 76
AMAL 77
20.GYÚJTÁS 78
S51 78
Megszakítós 78
Tirisztoros 80
21.KIPUFOGÓ 81
S51 81
S51 ENDURO 83
S50 84
SCHWALBE 85
22.LEVEGŐSZŰRŐ HÁZ 86
S51 86
S50 88
SCHWALBE 89
Levegőszűrő, karburátor 89
JEGYZETEIM 91

1. VÁZSZERKEZET

S51

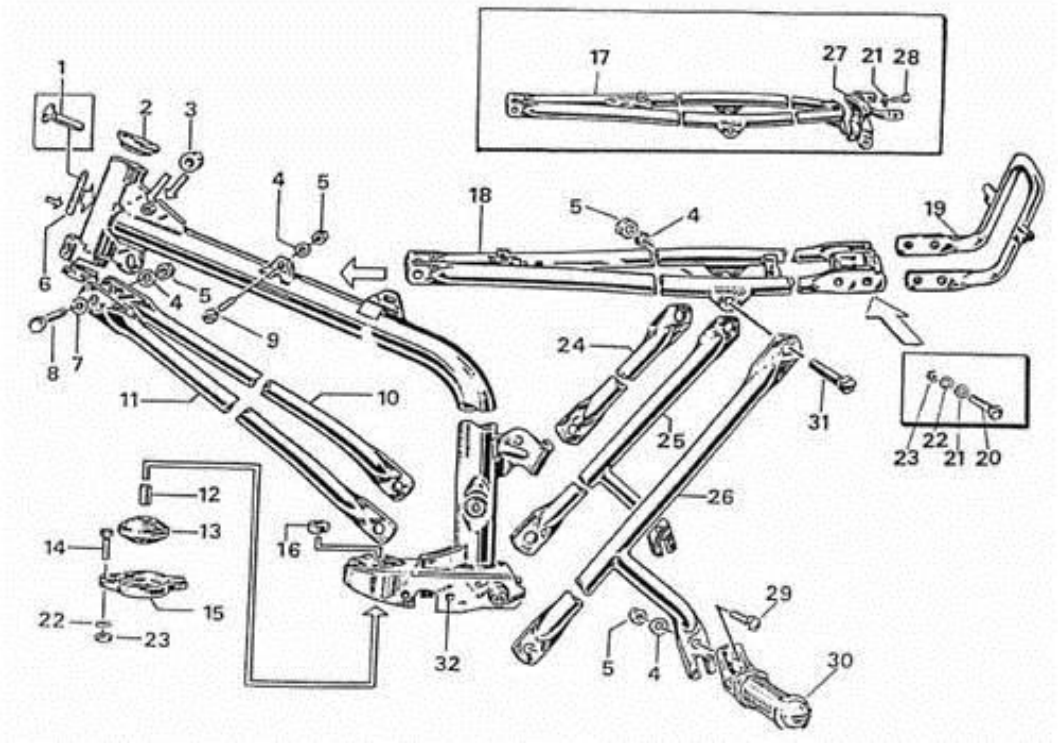

Moped kód	Megnevezés	Gyári szám	Ábra szám	Moped kód	Megnevezés	Gyári szám	Ábra szám
491200	fékkulcs hátsó érintkező stift 2,5x5 Német Minőség EAST ZONE	090202	1	491363	csavar M6x25-A4K hatlapfejű Német Minőség EAST ZONE	090067	14
251001	kormánycsésze vastag Német Minőség EAST ZONE	171190	2	484144	motorblokk tartó csésze alsó Német Minőség EAST ZONE	205122	15
491342	gumipersely üzemanyag tartály rögzítő Német Minőség EAST ZONE	200441	3	484145	motorblokk tartó csésze felső Német Minőség EAST ZONE	205151	16
491189	kerékagy rögzítő alátét B8 Német Minőség EAST ZONE	090163	4	484138	nyeregtartó Német Minőség	203522	17
491190	kerékagy rögzítő csavar anya M8 Német Minőség EAST ZONE	090026	5	491460	hátsó kapaszkodó Német Minőség	173691	19
491730	típustábla Német minőség EAST ZONE	195410	6	491419	csavar M6x16 hatlapfejű Német Minőség EAST ZONE	090064	20
491464	típustábla Német Minőség EAST ZONE	175252	6	491193	fékkar rögzítő alátét A6,4 Német Minőség EAST ZONE	090301	21
491710	típustábla Német minőség EAST ZONE	515472	6	491277	alátét B6 Német Minőség EAST ZONE	090178	22
491360	rugós alátét B8 Német Minőség EAST ZONE	090179	7	491194	fékkar rögzítő anya M6-8 Német Minőség EAST ZONE	090024	23
491361	csavar M8x22 hatlapfejű Német Minőség EAST ZONE	090074	8	111029	vázmerevítő hátsó SIMSON	203690	24
491362	csavar M8x75 hatlapfejű Német Minőség EAST ZONE	090053	9	111021	vázmerevítő lábtartós hátsó	193670	25, 26
111030	vázmerevítő hátsó	195260 -055	10, 11	112008	vázmerevítő lábtartós hátsó bal oldali	203784	26
81021	motortartó gumibak	205132	13	112004	csomagtartó idom hátsó	200350	27

Moped kód	Megnevezés	Gyári szám	Ábra szám	Moped kód	Megnevezés	Gyári szám	Ábra szám
491364	csavar M6x14-A4K hatlapfejű Német Minőség EAST ZONE	090063	28	491274	pótlábtartó felhajthatós piros párban Német Minőség EAST ZONE	344600	30
491365	csavar M8x20 hatlapfejű Német Minőség EAST ZONE	090073	29	491275	pótlábtartó felhajthatós sárga párban Német Minőség EAST ZONE	344600	30
491718	pótlábtartó csavar szett Német minőség EAST ZONE	-	29	498100	gumiszett SIMSON (teleszkóp, lábtartó, pótlábtartó, markolat bal-jobb) piros	-	-
491006	pótlábtartó felhajthatós párban Német Minőség EAST ZONE	344600	30	498102	gumiszett SIMSON (teleszkóp, lábtartó, pótlábtartó, markolat bal-jobb) kék	-	-
491272	pótlábtartó felhajthatós kék párban Német Minőség EAST ZONE	344600	30	491366	csavar M8x65 hatlapfejű Német Minőség EAST ZONE	090051	31
491273	pótlábtartó felhajthatós zöld párban Német Minőség EAST ZONE	344600	30	491141	váz Német Minőség	173861	32

S50

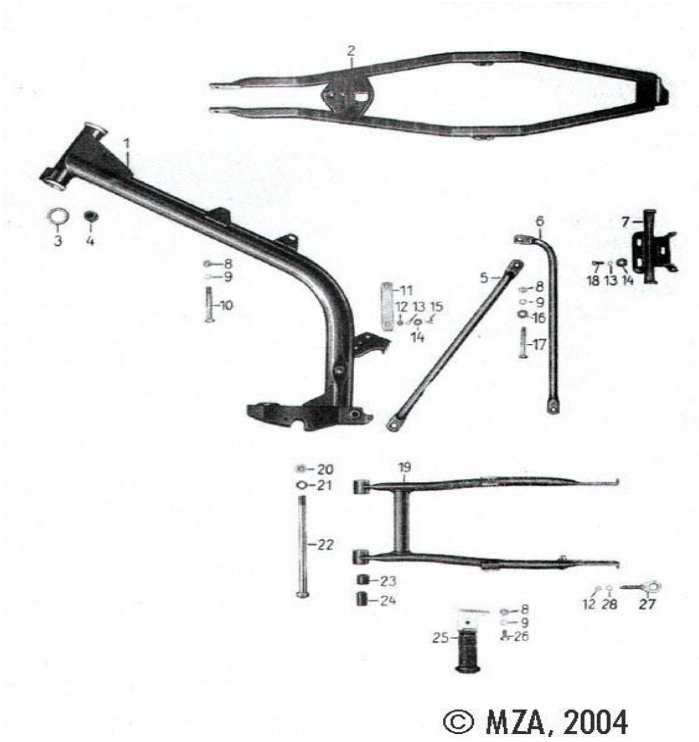

Moped kód	Megnevezés	Gyári szám	Ábra szám	Moped kód	Megnevezés	Gyári szám	Ábra szám
491141	váz Német Minőség	173861 -055	1	111025	kipufogó tartó	195472	6
484138	nyeregtartó Német Minőség	203522 -013	2	111032	kipufogó tartó króm	195472	6
491342	gumipersely üzemanyag tartály rögzítő Német Minőség EAST ZONE	200441	4	112004	csomagtartó idom hátsó	200350	7
111029	vázmerevítő hátsó rövid, párban	203690 -013	5	491189	kerékagy rögzítő alátét Német Minőség EAST ZONE	090163	9
111021	vázmerevítő lábtartós hátsó	193670 -055	5	491362	csavar M8x75 hatlapfejű Német Minőség EAST ZONE	090053	10

Moped kód	Megnevezés	Gyári szám	Ábra szám	Moped kód	Megnevezés	Gyári szám	Ábra szám
491348	sárvédő hátsó lefogató pánt Német Minőség EAST ZONE	204732	11	484147	lengővilla persely hátsó Német Minőség EAST ZONE	205421	24
491305	rugós alátét B6 Német Minőség EAST ZONE	090162	13	491006	pótlábtartó felhajthatós párban Német Minőség EAST ZONE	344600	25
491421	alátét 6,4 Német Minőség EAST ZONE	090295	14	491272	pótlábtartó felhajthatós kék párban Német Minőség EAST ZONE	344600	25
491276	csavar M6x12-A4K rögzítő Német Minőség EAST ZONE	090060	15	491273	pótlábtartó felhajthatós zöld párban Német Minőség EAST ZONE	344600	25
491346	alátét B8 8,4x20x2 Német Minőség EAST ZONE	261261	16	491274	pótlábtartó felhajthatós piros párban Német Minőség EAST ZONE	344600	25
491473	csavar M8x70-8.8-A4K Német Minőség EAST ZONE	090052	17	491275	pótlábtartó felhajthatós sárga párban Német Minőség EAST ZONE	344600	25
491364	csavar M6x14-A4K hatlapfejű Német Minőség EAST ZONE	090063	18	491372	csavar M8x16 hatlapfejű Német Minőség EAST ZONE	090072	26
484139	lengővilla hátsó Német Minőség	203740	19	71017	láncfeszítő SIMSON	340061	27
197017	keréktengely anya M12x1,5 Német Minőség EAST ZONE	090020	20	491421	alátét 6,4 SIMSON Német Minőség EAST ZONE	090295	28
497014	lengővilla tengely alátét B12 Német Minőség EAST ZONE	090173	21	491200	fékkulcs hátsó érintkező stift 2,5x5 Német Minőség EAST ZONE	090202	29
197025	lengővilla tengely	204891	22	498100	gumiszett (teleszkóp, lábtartó, pótlábtartó, markolat bal-jobb) piros	-	-
81011	lengővilla szilent	205411	23	498102	gumiszett (teleszkóp, lábtartó, pótlábtartó, markolat bal-jobb) kék	-	-

SCHWALBE

Váz, motorállvány

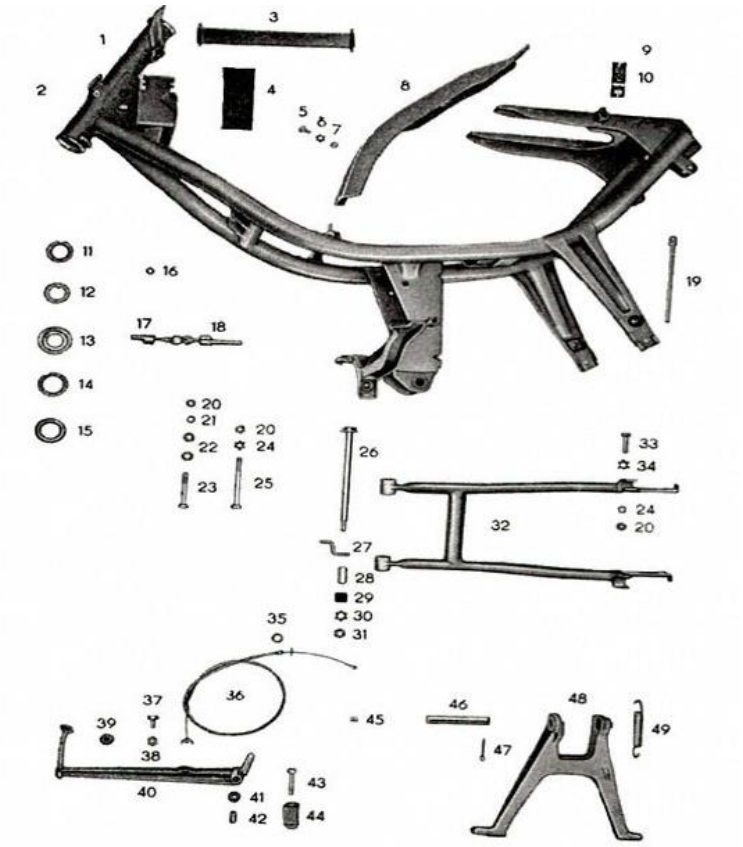

Moped kód	Megnevezés	Gyári szám	Ábra szám	Moped kód	Megnevezés	Gyári szám	Ábra szám
491278	csavar AM5x10 hengeres Német Minőség EAST ZONE	090411	2	491190	kerékagy rögzítő csavar anya M8 Német Minőség EAST ZONE	090026	20
81024	akkumulátor leszorító gumi 235x30x1,5 mm Német Minőség EAST ZONE	420821	3	491360	rugós alátét B8 Német Minőség EAST ZONE	090179	21
491440	dekni csavar hengeres M6x8 Német Minőség EAST ZONE	090433	5	491366	csavar M8x65 hatlapfejű Német Minőség EAST ZONE	090051	23
491183	kormányanya Német Minőség EAST ZONE	30149-00	11	491255	fogazott alátét A8,4 Német Minőség EAST ZONE	090394	24
701039	kormány kónusz Német Minőség EAST ZONE	478060	13	491430	blokktartó csavar hatlapfejű M8x100 Német Minőség EAST ZONE	090046	25
491015	kormány golyóskosár Német Minőség EAST ZONE	090222	14	701066	lengővilla persely első-hátsó Német Minőség EAST ZONE	322830	28
494020	zár ülés Német Gyári Minőség EAST ZONE	342025	17	491693	lengővilla szilent Német minőség EAST ZONE	322840	29
496006	zár kormány (64-71) Német Gyári Minőség EAST ZONE	327541	18	491382	teleszkóp csavar hatlapfejű M8x35 Német Minőség EAST ZONE	090077	33
496001	zár kormány (72-79) Német Gyári Minőség EAST ZONE	327540	18	171012	fékbowden hátsó belsőfékkulcsos	11 34005 503	36
496002	zár kormány (80-85) Német Gyári Minőség EAST ZONE	483485	18	171111	fékbowden hátsó belsőfékkulcsos. Méret: hosszúság belső: 120 cm. külső: 105,5 cm EAST ZONE	11 34005 503	36

Moped kód	Megnevezés	Gyári szám	Ábra szám	Moped kód	Megnevezés	Gyári szám	Ábra szám
491656	motortartó szilent 19.6 x 8 x 13,5 első Német minőség EAST ZONE	326910	41	491036	motorállvány persely EAST ZONE	241860	46
702718	teleszkóp szilent + persely Német minőség EAST ZONE	32691	41, 42	151010	motorállvány	261550	48
491468	csavar M8x45 Német Minőség EAST ZONE	090048	43	380020	motorállvány visszahúzó rugó	331701	49
321010	bowdenszem hasított EAST ZONE	340582	45	491089	motorállvány visszahúzó rugó Német Minőség EAST ZONE	331701	49

Taposó, gyújtáskapcsoló fedél

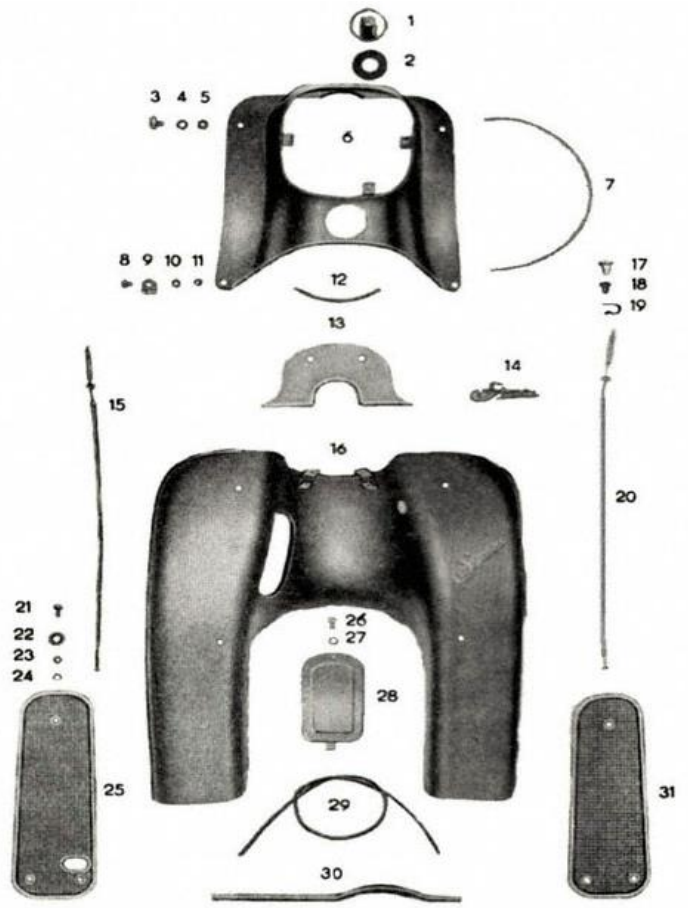

Moped kód	Megnevezés	Gyári szám	Ábra szám	Moped kód	Megnevezés	Gyári szám	Ábra szám
493051	gyújtáskapcsoló takaró Német Minőség EAST ZONE	340045	1	491038	lámpa felfogató lemez Német Minőség EAST ZONE	328850	9
491792	gyújtáskapcsoló takaró szett Német Minőség EAST ZONE	340045	1	491037	lámpa felfogató garnitúra Német Minőség EAST ZONE	478750	8, 9, 10
491772	gyújtáskapcsoló takaró alátét Német minőség	34096	2	491774	gumicsík 1,1 méter, fekete Német minőség	32864	12
491360	rugós alátét B8 Német Minőség EAST ZONE	090179	4	171024	szivatóbowden	343580	15
491774	gumicsík 1,1 méter, fekete Német minőség	32864	7	171122	szivatóbowden Méret: hosszúság belső: 84 cm. külső: 80 cm EAST ZONE	343580	22

Moped kód	Megnevezés	Gyári szám	Ábra szám	Moped kód	Megnevezés	Gyári szám	Ábra szám
491638	taposó lemez csavar szett Német minőség EAST ZONE	-	21, 22, 23, 24	491206	fékfedél rugós alátét B5 Német Minőség EAST ZONE	090176	27
491631	taposó lemez jobb komplett Német minőség EAST ZONE	348110	25	491632	taposó lemez bal komplett Német minőség EAST ZONE	480180	31
491694	taposó gumi jobb Német minőség EAST ZONE	348330	25	491695	taposó gumi bal Német minőség EAST ZONE	348320	31

2. MOTORTARTÓ, MOTORÁLLVÁNY, LÁBTARTÓCSŐ, LÁBFÉKKAR

S51

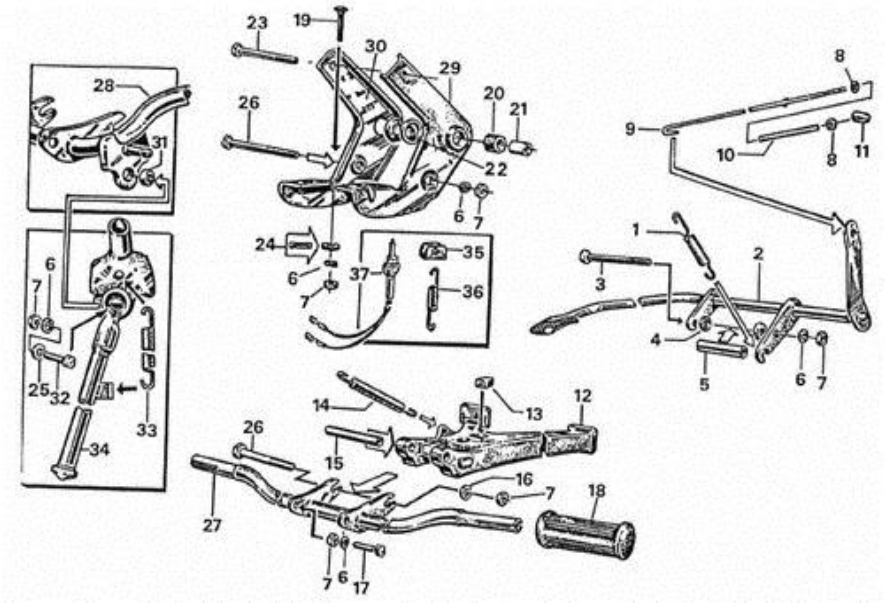

Moped kód	Megnevezés	Gyári szám	Ábra szám	Moped kód	Megnevezés	Gyári szám	Ábra szám
701002	fékpedál rugó	204760	1	197009	fékpálca anya	330281	11
197004	lábfékkar	194262	2	151011	motorállvány	195342	12
197005	lábfékkar SIMSON ENDURO	194272	2	491047	motorállvány ütköző gumidugó Német Minőség EAST ZONE	370221	13
491371	lábfékkar csavar hatlapfejű M8x10 Német Minőség EAST ZONE	090047	3	491089	motorállvány visszahúzó rugó Német Minőség EAST ZONE	331701	14
484142	lábfékkar távtartó persely Német Minőség EAST ZONE	204791	5	380020	motorállvány visszahúzó rugó	331701	14
491189	kerékagy rögzítő alátét B8 Német Minőség EAST ZONE	090163	6	484143	motorállvány persely Német Minőség EAST ZONE	205061	15
491190	kerékagy rögzítő csavar anya M8 Német Minőség EAST ZONE	090026	7	491209	forgatókar alátét 8,4mm Német Minőség EAST ZONE	090302	16
491193	fékkar rögzítő alátét A6,4 Német Minőség EAST ZONE	090301	8	491372	csavar M8x16 hatlapfejű Német Minőség EAST ZONE	090072	17
197002	fékpálca szerelt	193191	9	81003	lábtartó gumi	251401	18
492008	fékpálca szerelt Német Minőség EAST ZONE	193191	9	491545	lábtartó gumi Német Minőség EAST ZONE	251401	18
380014	fékpálca rugó	193301	10	491264	lábtartó gumi kék párban Német Minőség EAST ZONE	251401	18

Moped kód	Megnevezés	Gyári szám	Ábra szám	Moped kód	Megnevezés	Gyári szám	Ábra szám
491265	lábtartó gumi piros párban Német Minőség EAST ZONE	251401	18	701020	motortartó szilentblokkal Német minőség EAST ZONE	203671	29, 30
491266	lábtartó gumi sárga párban Német Minőség EAST ZONE	251401	18	491150	motorblokk tartó szett Német Minőség EAST ZONE	-	29, 30
491267	lábtartó gumi zöld párban Német Minőség EAST ZONE	251401	18	491406	motortartó bal Német Minőség EAST ZONE	203670	29
491373	motortartó csavar hengeres M8x45-4,6 Német Minőség EAST ZONE	090190	19	491407	motortartó jobb Német Minőség EAST ZONE	203650	30
81011	lengővilla szilent	205411	20	491188	kerékagy rögzítő csavar M8x25 Német Minőség EAST ZONE	090075	32
484147	lengővilla persely hátsó Német Minőség EAST ZONE	205421	21	491713	oldaltámasz csavar szett Német minőség	-	32
701066	lengővilla persely első-hátsó Német Minőség EAST ZONE	322830	21	381001	oldaltámasz rugó	195111	33
491411	motortartó szilent csésze Német Minőség EAST ZONE	205231	22	321003	oldaltámasz fekete	193780	34
491430	blokktartó csavar hatlapfejű M8x100 Német Minőség EAST ZONE	090046	23	121002	oldaltámasz 2 rugós	173660	34
491146	blokkcsavar szett Német Minőség	-	-	71002	oldaltámasz horganyzott	173790	34
491412	nyomógyűrű alsó Német Minőség EAST ZONE	205141	24	491413	féklámpa felfogató lemez Német Minőség EAST ZONE	194420	35
491360	rugós alátét B8 Német Minőség EAST ZONE	090179	25	491414	féklámpa kapcsoló rugó Német Minőség EAST ZONE	194411	36
491431	lábtartó cső csavar hatlapfejű M8x90 Német Minőség EAST ZONE	090054	26	125020	féklámpa kapcsoló hátsó Német Minőség EAST ZONE	194401	37
71006	lábtartó cső	203720	27				

S50

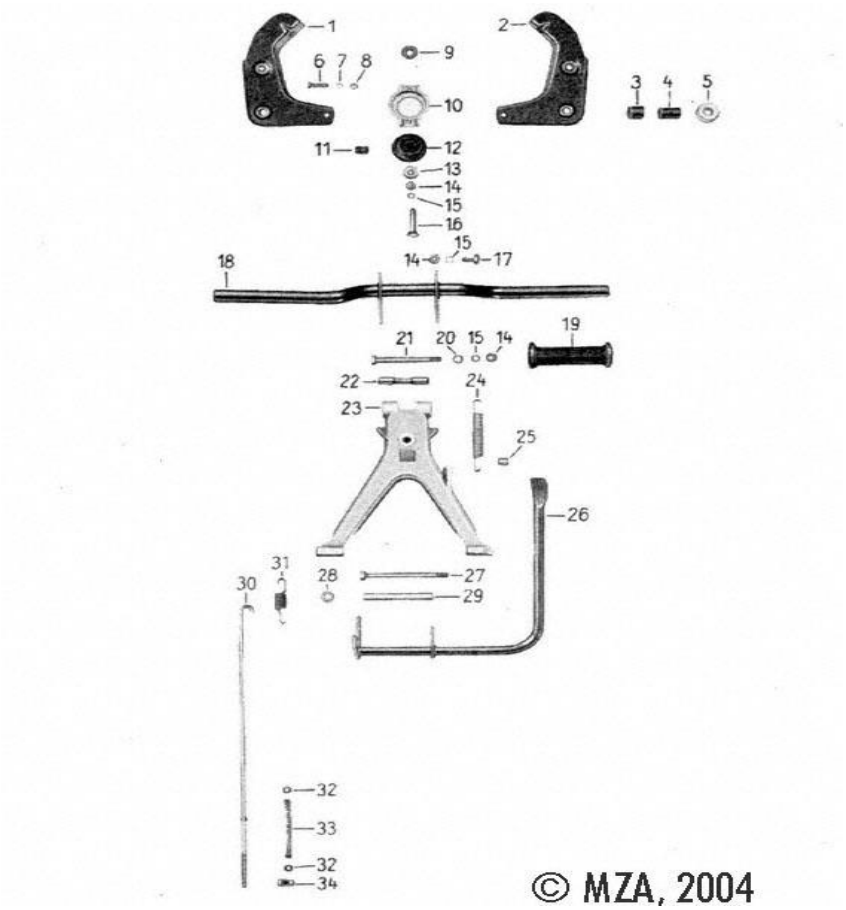

Moped kód	Megnevezés	Gyári szám	Ábra szám	Moped kód	Megnevezés	Gyári szám	Ábra szám
491406	motortartó bal Német Minőség EAST ZONE	203670	1	491190	kerékagy rögzítő csavar anya M8 Német Minőség EAST ZONE	090026	14
491407	motortartó jobb Német Minőség EAST ZONE	203650 -055	2	491189	kerékagy rögzítő alátét B8 Német Minőség EAST ZONE	090163	15
701020	motortartó szilentblokkal Német minőség EAST ZONE	203671	1, 2	491373	motortartó csavar hengeres M8x45-4,6 Német Minőség EAST ZONE	090190	16
491150	motorblokk tartó szett Német Minőség EAST ZONE	-	1, 2	491372	csavar M8x16 hatlapfejű Német Minőség EAST ZONE	090072	17
484147	lengővilla persely hátsó Német Minőség EAST ZONE	205421	4	71006	lábtartó cső	203720	18
491411	motortartó szilent csésze Német Minőség EAST ZONE	205231	5	81003	lábtartó gumi	251401	19
491363	csavar M6x25-A4K hatlapfejű Német Minőség EAST ZONE	090067	6	491545	lábtartó gumi Német Minőség EAST ZONE	251401	19
491305	rugós alátét B6 Német Minőség EAST ZONE	090162	7	491264	lábtartó gumi kék párban Német Minőség EAST ZONE	251401	19
491412	nyomógyűrű alsó Német Minőség EAST ZONE	205141	9	491265	lábtartó gumi piros párban Német Minőség EAST ZONE	251401	19
484144	motorblokk tartó csésze alsó Német Minőség EAST ZONE	205122	10	491266	lábtartó gumi sárga párban Német Minőség EAST ZONE	251401	19
81021	motortartó gumibak	205132	12	491267	lábtartó gumi zöld párban Német Minőség EAST ZONE	251401	19
484145	motorblokk tartó csésze felső Német Minőség EAST ZONE	205151	13	491209	forgatókar alátét 8,4mm Német Minőség EAST ZONE	090302	20

Moped kód	Megnevezés	Gyári szám	Ábra szám	Moped kód	Megnevezés	Gyári szám	Ábra szám
491431	lábtartó cső csavar hatlapfejű M8x90 Német Minőség EAST ZONE	090054	21	484142	lábfékkar távtartó persely Német Minőség EAST ZONE	204791	29
484143	motorállvány persely Német Minőség EAST ZONE	205061	22	491736	fékpedál csap porvédő csésze Német minőség EAST ZONE	204781	28
151011	motorállvány	195342	23	197002	fékpálca szerelt	193191	30
491089	motorállvány visszahúzó rugó Német Minőség EAST ZONE	331701	24	492008	fékpálca szerelt Német Minőség EAST ZONE	193191	30
380020	motorállvány visszahúzó rugó	331701	24	701002	fékpedál rugó	204760	31
491047	motorállvány ütköző gumidugó Német Minőség EAST ZONE	370221	25	491421	alátét 6,4 Német Minőség EAST ZONE	090295	32
197004	lábfékkar	194262	26	380014	fékpálca rugó	193301	33
491371	lábfékkar csavar hatlapfejű M8x10 Német Minőség EAST ZONE	090047	27	197009	fékpálca anya	330281	34

3. KORMÁNY, FOGANTYÚK

S51

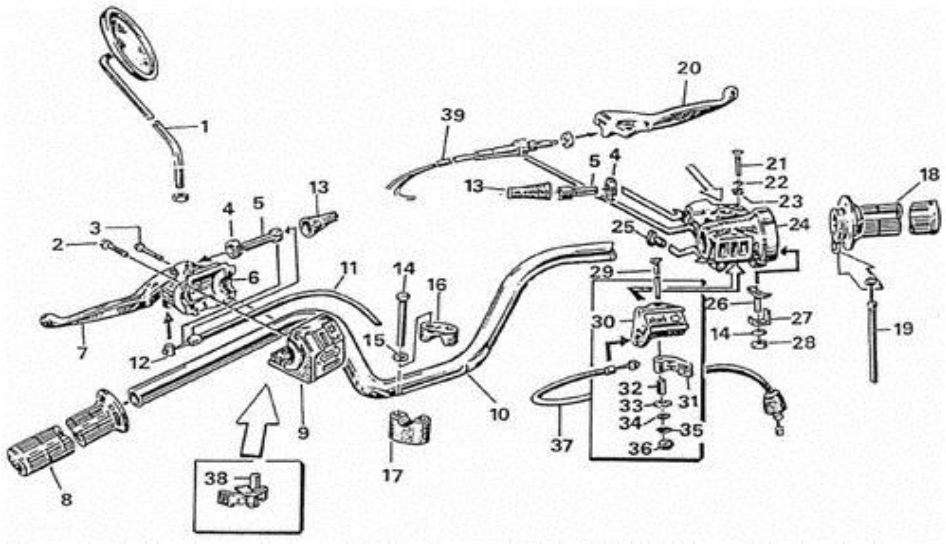

Moped kód	Megnevezés	Gyári szám	Ábra szám	Moped kód	Megnevezés	Gyári szám	Ábra szám
111028	tükörlap 95mm	208660	1	321016	bowdenállító csavar anya	209400	4
133001	tükör krómos szárral M8	704101	1	321007	bowdenállító csavar rövid 6x20 vas	209390	5
141002	tükör M8	704101	1	321009	bowdenállító csavar 6x30 vas	209390	5
142002	tükör E-jeles, golyós, M8	704101	1	321019	bowdenállító csavar rövid 6x20 vas anya nélkül	209390	5
491483	tükör párban d:120 Német Gyári Minőség	704101	1	491647	kuplungkar + kuplung konzol komplett Német minőség	205690	6
491769	tükör párban d:110, 8 mm szárral Német Gyári Minőség	704101	1	484114	kuplungkar + kuplung konzol komplett Német Minőség EAST ZONE	195931	6
491799	tükör párban d: 125 mm M8 Német minőség	-	1	312008	kuplung konzol Német Minőség EAST ZONE	195931	6
493021	tükörlap 120mm Német Minőség EAST ZONE	704040	1	491123	kuplungkar + kuplung konzol Német Minőség EAST ZONE	175951	6
491384	kormány csavar hengeres M5x20 Német Minőség EAST ZONE	090435	2	491851	kombinált kapcsoló hátlap Német Gyári Minőség EAST ZONE	195931	6
491385	kormány csavar hengeres M5x35 Német Minőség EAST ZONE	090437	3	498017	kuplungkar műanyag	195891	7

Moped kód	Megnevezés	Gyári szám	Ábra szám	Moped kód	Megnevezés	Gyári szám	Ábra szám
491397	fékkar + kuplungkar alumínium karbon Német Minőség	195881 195891	7-20	173014	gázbowden porvédő gumi	-	19
491398	fékkar + kuplungkar alumínium ezüst matt Német Minőség	195881 195891	7-20	491826	gázbowden S 53 / S 83 BING karburátorhoz Német minőség	175961	19
491817	kuplungkar műanyag, egyenes Német minőség	205840	7	498016	fékkar műanyag	195881	20
162017	kuplungkar fém	195891	7	162016	fékkar fém műanyag bevonattal	195881	20
81002	gumifogantyú bal kormány	194761	8	491818	fékkar műanyag, egyenes Német minőség	205831	20
484165	kombinált kapcsoló Német Minőség EAST ZONE	195541	9	111009	fékkar / kuplungkar rögzítő csavar 6x25 M5	313261	21
71012	kormány enduro	195831	10	111033	fékkar / kuplungkar rögzítő csavar 6x30 M5	313261	21
491084	kormány enduro Német Minőség	195831	10	491206	fékfedél rugós alátét B5 Német Minőség EAST ZONE	090176	22
71015	kormány	205971	10	491279	gyújtótrafó felfogató lemez anya Német Minőség EAST ZONE	090022	23
491085	kormány Német Minőség	205971	10	311001	gázház Német Minőség EAST ZONE	195781	24
72004	kormány SPORT magura krómos	205971	10	484117	gázház Német Gyári Minőség EAST ZONE	195781	24
72003	kormány cross fekete	-	10	481072	gázház EAST ZONE	195781	24
72015	kormány cross krómos	-	10	491387	kormány csavar hengeres AM6x18 Német Minőség EAST ZONE	090422	25
491603	kuplungbowden hosszú 1015mm Német Minőség	205732	11	123003	gázcsőrögzítő csavar	205570	26
171002	kuplungbowden hosszú 117cm	195511	11	410004	gázcsőrögzítő lemez	205951	27
171007	kuplungbowden rövid 105cm	195511	11	491194	fékkar rögzítő anya M6-8 Német Minőség EAST ZONE	090024	28
491601	kuplungbowden rövid 983mm Német Minőség	195511	11	491388	szívatókar csavar hengeres M4x50-A4K Német Minőség EAST ZONE	090434	29
321010	bowdenszem hasított EAST ZONE	340582	12	321011	szívatókar ház	195900	30
491124	bowdenszem hasított Német Minőség EAST ZONE	175900	12	491133	szívatókar Német Minőség EAST ZONE	205881	31
493015	féklámpa kapcsoló gumiharang Német Minőség EAST ZONE	175751	13	491240	szívatókar persely 4,3x6,0x13,5 Német Minőség EAST ZONE	205860	32
491660	féklámpa kapcsoló gumiharang Német minőség EAST ZONE	195791	13	491369	szívatókar súrlódó betét 11x 6x 2,5 mm Német Minőség EAST ZONE	205870	33
491376	sárvédő csavar hatlapfejű M6x55-A4K Német Minőség EAST ZONE	090044	14	491389	alátét nagy A4,3 Német Minőség EAST ZONE	090304	34
491386	kormány csavar hatlapfejű M6x60-A4K Német Minőség EAST ZONE	090045	14	491306	gyújtótekercs rugós alátét B4 Német Minőség EAST ZONE	090175	35
491277	alátét B6 Német Minőség EAST ZONE	090178	15	491307	kondenzátor anya M4-6-A4K Német Minőség EAST ZONE	090021	36
702310	kormánybilincs felső Német Minőség EAST ZONE	203480	16	171121	szivatóbowden rövid EAST ZONE	209451	37
484137	kormánybilincs alsó Német Minőség EAST ZONE	203491	17	173005	szívatóbowden hosszú	205741	37
81001	gumifogantyú jobb kormány	195771	18	171119	szivatóbowden hosszú EAST ZONE	205741	37
313002	gázcső + markolat	205670	18	171026	szívatóbowden rövid	209451	37
311004	gázcső	205670	18	171121	szivatóbowden rövid EAST ZONE	209451	37
491597	gázbowden rövid 770mm Német Minőség	205521	19	173015	szivató bowden lévő kalap alakú alátét	173015	37
171008	gázbowden rövid	205521	19	491672	szivatókar tartó Német minőség EAST ZONE	209460	-
171010	gázbowden hosszú	205721	19	173015	szivató bowdenen lévő kalap alakú alátét	-	-
491602	gázbowden 854mm Német Minőség	205721	19				

S50

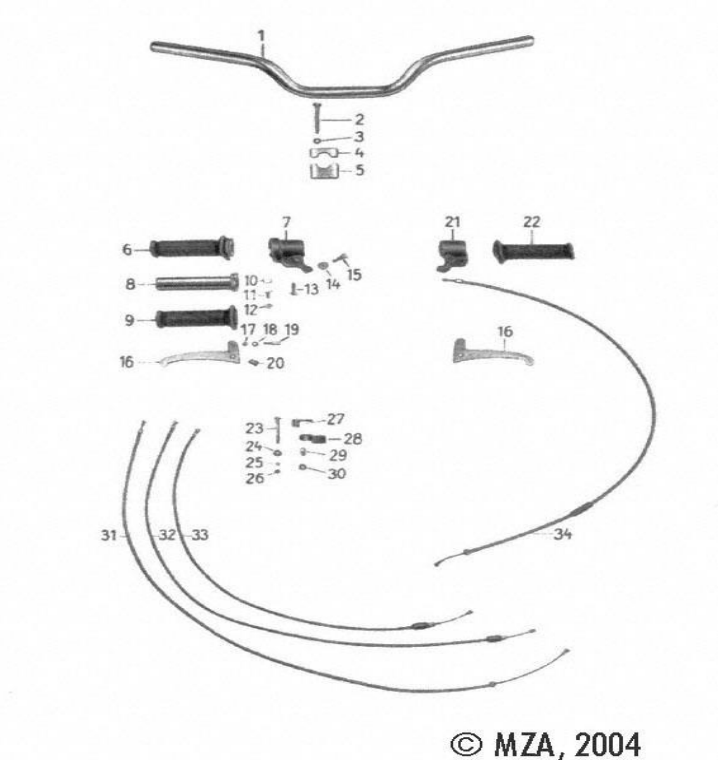

Moped kód	Megnevezés	Gyári szám	Ábra szám	Moped kód	Megnevezés	Gyári szám	Ábra szám
71012	kormány enduro	195831	1	81001	gumifogantyú jobb kormány	195771	9
491084	kormány enduro Német Minőség	195831	1	491776	gumifogantyú jobb oldali, 120 mm hosszú, d:26 mm Német minőség	-	9
71015	kormány	205971	1	410004	gázcsőrögzítő lemez	205951	10
491085	kormány Német Minőség	205971	1	123003	gázcsőrögzítő csavar	205570	11
72004	kormány SPORT magura krómos	205971	1	491387	kormány csavar hengeres AM6x18 Német Minőség EAST ZONE	090422	13
72003	kormány cross fekete	-	1	321016	bowdenállító csavar anya	209400	14
72015	kormány cross krómos	-	-	321009	bowdenállító csavar 6x30 vas	209390	15
491386	kormány csavar hatlapfejű M6x60-A4K Német Minőség EAST ZONE	090045	2	498016	fékkar műanyag	195881	16
491277	alátét B6 Német Minőség EAST ZONE	090178	3	491817	kuplungkar műanyag, egyenes Német minőség	205840	16
702310	kormánybilincs felső alumínium Német Minőség EAST ZONE	203480	4	162016	fékkar fém műanyag bevonattal	195881	16
484137	kormánybilincs alsó Német Minőség EAST ZONE	203491	5	498017	kuplungkar műanyag	195891	16
313002	gázcső + markolat	205670	6	491818	fékkar műanyag, egyenes Német minőség	205831	16
484117	gázház Német Gyári Minőség EAST ZONE	195781	7	162017	kuplungkar fém	195891	16
311001	gázház Német Minőség EAST ZONE	195780	7	491279	gyújtótrafó felfogató lemez anya Német Minőség EAST ZONE	090022	17
481072	gázház EAST ZONE	195781	7	491206	fékfedél rugós alátét B5 Német Minőség EAST ZONE	090176	18
311004	gázcső	205600	8	111009	fékkar / kuplungkar rögzítő csavar 6x25 M5	313261	19

Moped kód	Megnevezés	Gyári szám	Ábra szám	Moped kód	Megnevezés	Gyári szám	Ábra szám
491124	bowdenszem hasított Német Minőség EAST ZONE	175900	20	321010	bowdenszem hasított EAST ZONE	340582	20
312008	kuplung konzol Német Minőség EAST ZONE	205770	21	491369	szívatókar surlódó betét 11x 6x 2,5 mm Német Minőség EAST ZONE	205870	30
491781	gumifogantyú bal oldali, 120 mm hosszú, d:20 mm Német minőség	25361	22	491599	fékbowden első 1119mm rövid Német Minőség	209480	31
197034	gázcső + markolat	342905	22	171001	fékbowden első rövid	209480	31
491388	szívatókar csavar hengeres M4x50-A4K Német Minőség EAST ZONE	090434	23	171005	fékbowden első hosszú	205751	31
491389	alátét nagy A4,3 Német Minőség EAST ZONE	090304	24	173005	szívatóbowden hosszú	205741	32
491306	gyújtótekercs rugós alátét B4 Német Minőség EAST ZONE	090175	25	171026	szívatóbowden rövid	209451	32
491307	kondenzátor anya M4-6-A4K Német Minőség EAST ZONE	090021	26	491600	szivatóbowden Német Minőség	205625	32
491672	szivatókar tartó Német minőség EAST ZONE	209460	27	171008	gázbowden rövid	205521	33
491133	szívatókar Német Minőség EAST ZONE	205881	28	491598	kuplungbowden Német Minőség	205530	34
491240	szívatókar persely 4,3x6,0x13,5 Német Minőség EAST ZONE	205860	29	171015	kuplungbowden hosszú	11 20553 501	34
				171016	kuplungbowden rövid	11 20553 501	34

SCHWALBE

Kormány, bowdenek

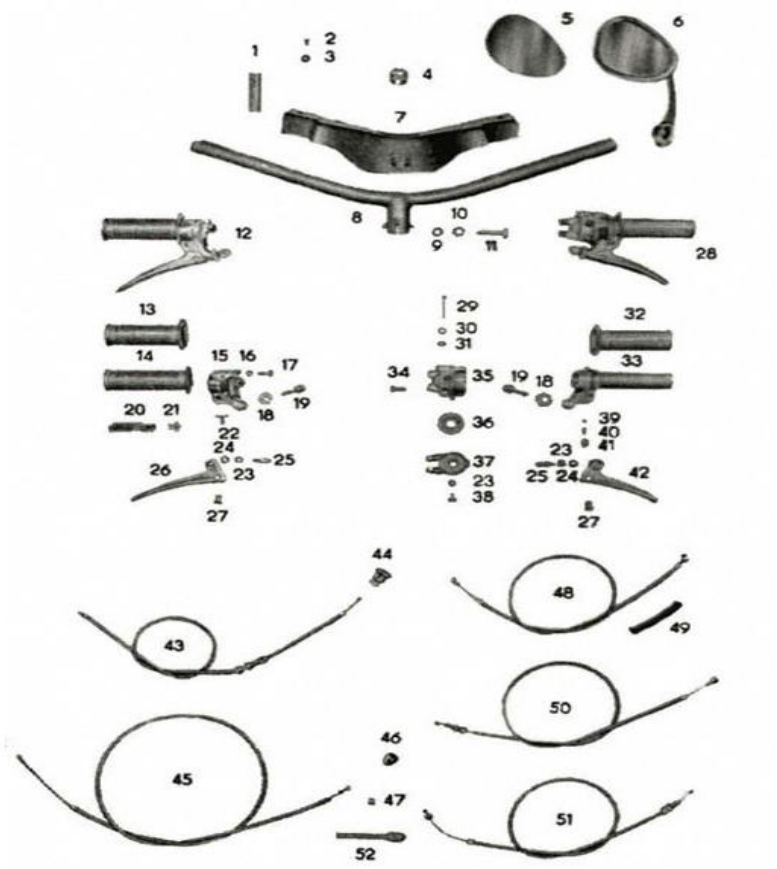

Moped kód	Megnevezés	Gyári szám	Ábra szám	Moped kód	Megnevezés	Gyári szám	Ábra szám
491789	kormányburkolat rögzítő csavar szett (Német minőség)	-	2-3	494017	gázkar csuszka kicsi Német Minőség EAST ZONE	343960	21
701007	embléma Német Minőség EAST ZONE	348630	4	491204	fékfedél fogazott alátét 5,5 x 10 - 0,6 Német Minőség EAST ZONE	090392	23
101001	tükör kormányvég bal	-	6	491279	gyújtótrafó felfogató lemez anya	090022	24
101004	tükör kormányvég párban	-	6	111009	fékkar / kuplungkar rögzítő csavar 6x25 M5	313261	25
101014	tükör kormányvég jobb	-	6	702311	sebességváltó manuális komplett 3 fokozatú Német Minőség EAST ZONE	342800	28
701070	kormányburkolat	480370	7	491181	kuplungkar alumínium Német Minőség EAST ZONE	30292	42
71040	kormány	342710	8	491798	fékkar / kuplungkar borítás fehér Német Minőség EAST ZONE	34375	42
491190	kerékagy rögzítő csavar anya	090026	9	171009	gázbowden	253065	43
491255	fogazott alátét SIMSON A8,4 Német Minőség EAST ZONE	090394	10	174003	fékbowden első	343075	45
491382	teleszkóp csavar hatlapfejű M8x35 Német Minőség EAST ZONE	090077	11	171110	fékbowden első EAST ZONE	343075	45
197034	gázcső + markolat	342905	12				
321016	bowdenállító csavar anya	209400	18	321010	bowdenszem hasított EAST ZONE	340582	47
321009	bowdenállító csavar 6x30 vas	209390	19	171022	kuplungbowden	253030	48
162014	gázkar csuszka Német Minőség EAST ZONE	343975	20				

4. TELESZKÓP

S50, S51, S53

Első teleszkóp

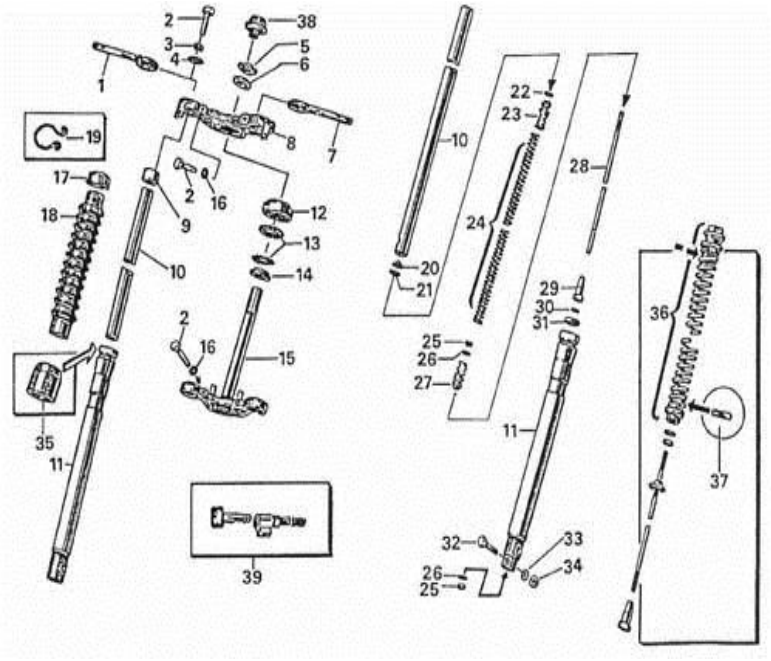

Moped kód	Megnevezés	Gyári szám	Ábra szám	Moped kód	Megnevezés	Gyári szám	Ábra szám
111019	irányjelző tartó első	200220	1, 7	251003	kormánycsésze vékony	176490	14
491361	csavar M8x22 hatlapfejű Német Minőség EAST ZONE	090074	2	251002	kormányfej készlet Német Minőség EAST ZONE	-	12 13 14
491360	rugós alátét B8 Német Minőség EAST ZONE	090179	3	483053	villanyak alsó Német Minőség	176171	15
491346	alátét B8 8,4x20x2 Német Minőség EAST ZONE	261261	4	484102	villanyak alsó Német Minőség	196223	15
491338	teleszkóp anya 24x1,5 Német Minőség EAST ZONE	090260	5	491189	kerékagy rögzítő alátét B8 Német Minőség EAST ZONE	090163	16
491339	teleszkóp alátét bordás anyához Német Minőség EAST ZONE	202891	6	491409	teleszkóp fedősapka Német Minőség EAST ZONE	207031	17
483059	villanyak felső Német Minőség	176100	8	81012	teleszkóp harmonika gumi	207451	18
484149	teleszkópzáró vég Német Minőség EAST ZONE	207061	9	491261	teleszkóp harmonika gumi kék Német Minőség EAST ZONE	207451	18
197036	teleszkópszár 29,65mm	206070	10	491259	teleszkóp harmonika gumi piros Német Minőség EAST ZONE	207451	18
492009	teleszkópszár 29.8mm Német Minőség EAST ZONE	206070	10	491260	teleszkóp harmonika gumi sárga Német Minőség EAST ZONE	207451	18
484112	teleszkópszár bal Német Minőség EAST ZONE	207360	11	491262	teleszkóp harmonika gumi zöld Német Minőség EAST ZONE	207451	18
484113	teleszkópszár jobb Német Minőség EAST ZONE	207350	11	498100	gumiszett (teleszkóp, lábtartó, pótlábtartó, markolat bal-jobb) piros	-	18
497007	kormány leszorítóanya Német Minőség EAST ZONE	202542	12	498102	gumiszett (teleszkóp, lábtartó, pótlábtartó, markolat bal-jobb) kék	-	18
491015	kormány golyóskosár Német Minőség EAST ZONE	090222	13	483055	teleszkóp harmonika rögzítő bilincs Német Minőség EAST ZONE	177240	19

Moped kód	Megnevezés	Gyári szám	Ábra szám	Moped kód	Megnevezés	Gyári szám	Ábra szám
484152	teleszkóp rugótartó Német Minőség EAST ZONE	207211	20	491804	szimering 30x40x7 FPM, VITON első teleszkóp, barna Német minőség	-	31
13015	zéger gyűrű teleszkópszár 25x1,2 belső	090355	21	403040	szimering 30x40x7 első teleszkóp duplafalú Német Minőség EAST ZONE	090385	31
484150	teleszkóp alátét 13,5x21x1 Német Minőség EAST ZONE	207081	22	491432	csavar M8x40 hatlapfejű Német Minőség EAST ZONE	090078	32
498027	teleszkóp rugótartó felső	207470	23	491433	teleszkópszár csavar M8x55 hatlapfejű Német Minőség EAST ZONE	090049	32
380010	teleszkóp első rugó	207041	24	491360	rugós alátét B8 Német Minőség EAST ZONE	090179	33
491194	fékkar rögzítő anya M6-8 Német Minőség EAST ZONE	090024	25	491190	kerékagy rögzítő csavar anya M8 Német Minőség EAST ZONE	090026	34
491277	alátét B6 Német Minőség EAST ZONE	090178	26	81016	teleszkóp porlehúzó gumi	207461	35
498029	teleszkóp rugótartó alsó	207191	27	491415	teleszkóp stift 4x6 Német Minőség EAST ZONE	090210	37
197001	teleszkópszár tőcsavar 379mm EAST ZONE	207011	28	493029	bowdenvezető kormányhoz Német Minőség EAST ZONE	202531	38
701101	teleszkópszár tőcsavar anya	207201	29	471003	zár kormány Német Gyári Minőség EAST ZONE	172280	39
491207	henger biztosító gumi alátét 6x10x2 Német Minőség EAST ZONE	34268	30	491021	zár kormány Német Minőség EAST ZONE	172280	39
803040	szimering 30x40x7 első teleszkóp	090385	31	496003	zár kormány Német Gyári Minőség EAST ZONE	202965	39
413040	szimering 30x40x7 első teleszkóp Német Minőség EAST ZONE	090385	31				

Hátsó teleszkóp

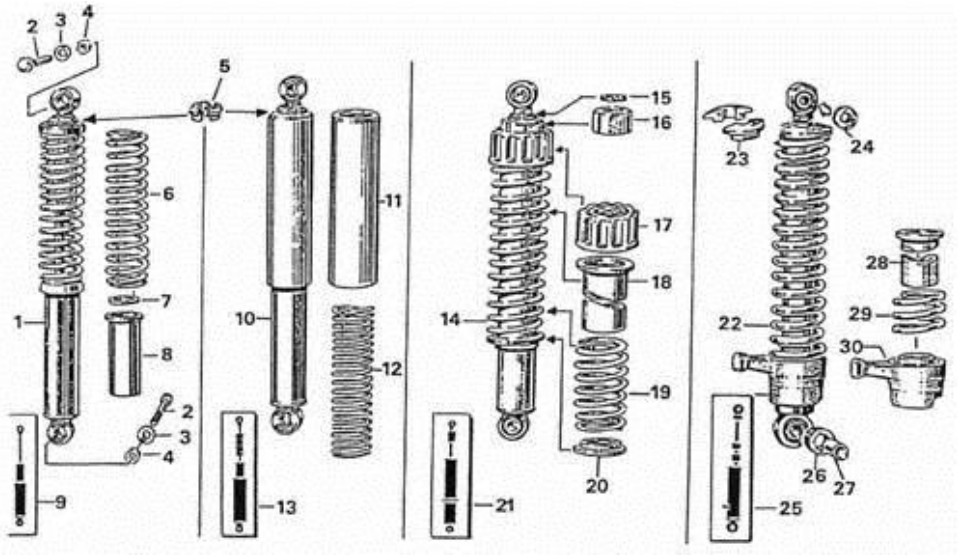

Moped kód	Megnevezés	Gyári szám	Ábra szám	Moped kód	Megnevezés	Gyári szám	Ábra szám
483015	teleszkóp hátsó komplett Német Minőség EAST ZONE	203950	1	491346	alátét B8 8,4x20x2 Német Minőség EAST ZONE	261261	3
491366	csavar M8x65 hatlapfejű Német Minőség EAST ZONE	090051	2	491190	kerékagy rögzítő csavar anya M8 Német Minőség EAST ZONE	090026	4
491382	teleszkóp csavar hatlapfejű M8x35 Német Minőség EAST ZONE	090077	2	701077	teleszkóp félbilincs hátsó Német Minőség EAST ZONE	262052	5

Moped kód	Megnevezés	Gyári szám	Ábra szám	Moped kód	Megnevezés	Gyári szám	Ábra szám
483016	teleszkóp félbilincs Német Minőség EAST ZONE	262510	5	491023	teleszkóp Német Minőség EAST ZONE	503690	21
380019	teleszkóp rugó hátsó	195120	6	492047	teleszkóp hátsó krómos EAST ZONE	203951	22
380011	teleszkóp hátsó rugó	195120	6	491062	teleszkóp hátsó fekete	203951	22
491343	teleszkóp védőgyűrű Német Minőség EAST ZONE	204701	7	491140	teleszkóp hátsó Enduro SPORT 37,5cm pár Német Minőség	193701	22
491358	teleszkóp védő hüvely Német Minőség EAST ZONE	204681	8	483016	teleszkóp félbilincs Német Minőség EAST ZONE	262510	23
484110	teleszkóp hátsó komplett Német Minőség EAST ZONE	461111	10	491359	teleszkóp alátét d:29 x 8,4 - 1,5 mm Német Minőség EAST ZONE	195310	24
496012	teleszkópborítás hátsó króm Német Minőség EAST ZONE	204751	11	491025	teleszkóp Német Minőség EAST ZONE	193710	25
701033	teleszkóp rugó hátsó belső	262070 /504510	12, 19	491026	teleszkóp szilent DUO 4/1 Német Minőség EAST ZONE	195170	26
483017	teleszkóp állítható jobb Német Minőség EAST ZONE	503680	14	491345	teleszkóp persely 8,1x13,1x20 Német Minőség EAST ZONE	195160	27
13005	zéger gyűrű hátsó teleszkóp 28x1,5 kűlső	090351	15	701079	teleszkóp szilent + persely	-	26-27
491344	teleszkóp állító Német Minőség EAST ZONE	505060	17	702544	teleszkóp állító hátsó bal A típus Német Minőség EAST ZONE	195200	30
491340	teleszkóp védőgyűrű Német Minőség EAST ZONE	505091	20	702521	teleszkóp állító hátsó jobb A típus Német Minőség EAST ZONE	195190	30

Villanyak

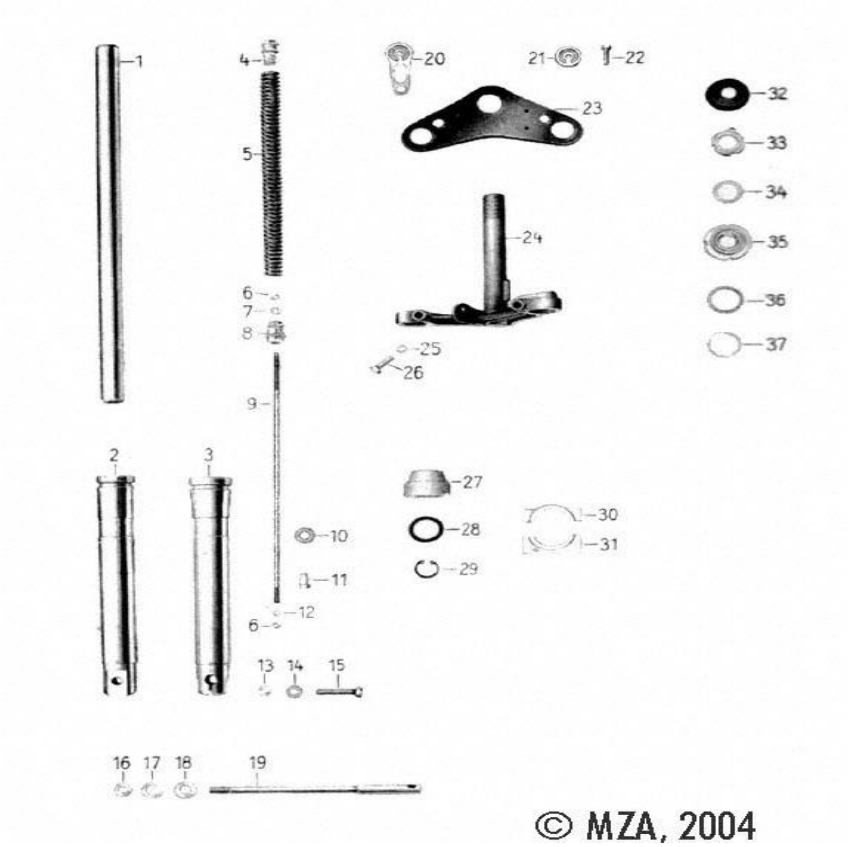

Moped kód	Megnevezés	Gyári szám	Ábra szám	Moped kód	Megnevezés	Gyári szám	Ábra szám
197036	teleszkópszár 29,65mm	206073	1	197017	keréktengely anya M12x1,5 Német Minőség EAST ZONE	090020	16
484111	teleszkópszár 29.8mm Német Minőség EAST ZONE	206070	1	491195	keréktengely alátét B12 Német Minőség EAST ZONE	090173	17
484149	teleszkópzáró vég Német Minőség EAST ZONE	207061	4	491196	keréktengely első alátét M13 Német Minőség EAST ZONE	196311	18
484150	teleszkóp alátét 13,5x21x1 Német Minőség EAST ZONE	207081	4	197039	keréktengely első	207411	19
498027	teleszkóp rugótartó felső	207470	4	497001	keréktengely első Német Minőség EAST ZONE	207411	19
380010	teleszkóp első rugó	207041	5	197021	kilométeróra tartó lemez	207151	20
491277	alátét B6 Német Minőség EAST ZONE	090178	7	491466	alátét kilométer óra Német Minőség EAST ZONE	207480	21
498029	teleszkóp rugótartó alsó SIMSON	207191	8	491467	csavar M8x30 hatlapfejű Német Minőség EAST ZONE	090076	22
197001	teleszkópszár tőcsavar SIMSON 379mm EAST ZONE	207011	9	491189	kerékagy rögzítő alátét B8 Német Minőség EAST ZONE	090163	25
484152	teleszkóp rugótartó Német Minőség EAST ZONE	207211	10	491188	kerékagy rögzítő csavar M8x25 Német Minőség EAST ZONE	090075	26
701101	teleszkópszár tőcsavar anya	207201	11	81016	teleszkóp porlehúzó gumi	207461	27
491190	kerékagy rögzítő csavar anya M8 Német Minőség EAST ZONE	090026	13	803040	szimering 30x40x7 első teleszkóp	090385	28
491360	rugós alátét B8 Német Minőség EAST ZONE	090179	14	413040	szimering 30x40x7 első teleszkóp Német Minőség EAST ZONE	090385	28
491468	csavar M8x45 hatlapfejű Német Minőség EAST ZONE	090048	15	403040	szimering 30x40x7 első teleszkóp duplafalú Német Minőség EAST ZONE	090385	28

Moped kód	Megnevezés	Gyári szám	Ábra szám	Moped kód	Megnevezés	Gyári szám	Ábra szám
491804	szimering 30x40x7 FPM, VITON első teleszkóp, barna Német minőség	-	28	491339	teleszkóp alátét bordás anya Német Minőség EAST ZONE	202891	34
13015	zéger gyűrű teleszkópszár 25x1,2 belső	090355	29	497007	kormány leszorítóanya Német Minőség EAST ZONE	202542	35
412002	sárvédő tartó bilincs natúr	207421 + 207431	30/31	491015	kormány golyóskosár Német Minőség EAST ZONE	090222	36
493029	bowdenvezető kormányhoz Német Minőség EAST ZONE	202531	32	251003	kormánycsésze vékony	176490	37
491338	teleszkóp anya 24x1,5 Német Minőség EAST ZONE	090260	33				

5. KEREKEK

SIMSON ROLLER

Kerék, felni, köpeny

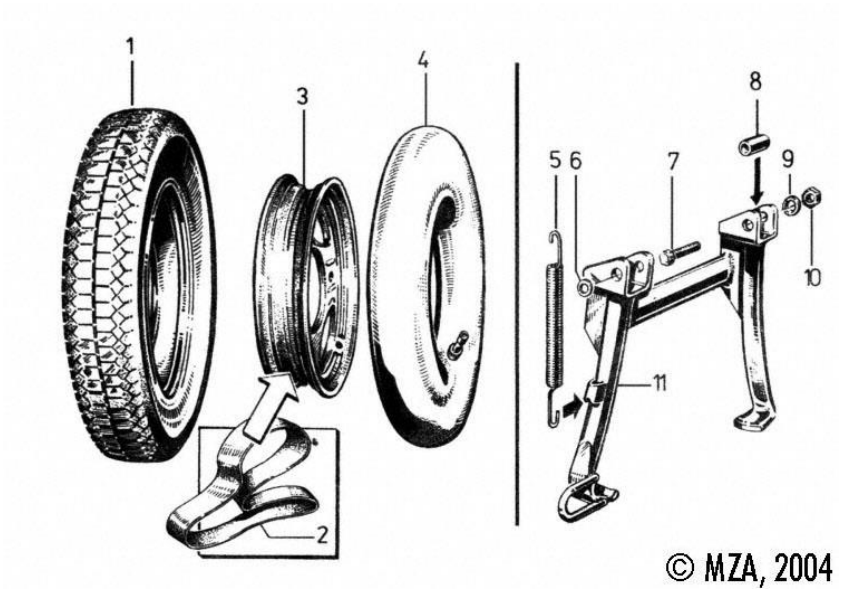

Moped kód	Megnevezés	Gyári szám	Ábra szám	Moped kód	Megnevezés	Gyári szám	Ábra szám
48206	motor köpeny 300x12 R241 52J 6PR TT RZONE	090275	1	380020	motorállvány visszahúzó rugó	331701	5
49220	motor köpeny 300x12 MC5 47J TT robogó SAVA	090275	1	491360	rugós alátét B8 SIMSON Német Minőség EAST ZONE	090179	6
484008	tömlővédő szalag 20x400 Német Minőség EAST ZONE	508420	2	491432	csavar M8x40 hatlapfejű Német Minőség EAST ZONE	090078	7
484007	kerék Német Minőség	507600	3	491486	motorállvány távtartó persely Német Minőség EAST ZONE	505190	8
48305	motor tömlő 300x12 TR87 RZONE	507700	4	491189	kerékagy rögzítő alátét Német Minőség EAST ZONE	090163	9
49332	motor tömlő 250/300x12 JS87 SAVA	507700	4	491190	kerékagy rögzítő csavar anya Német Minőség EAST ZONE	090026	10
491089	motorállvány visszahúzó rugó Német Minőség EAST ZONE	331701	5	491047	motorállvány ütköző gumidugó Német Minőség EAST ZONE	370221	12

S51, S50

Kerék, felni, köpeny

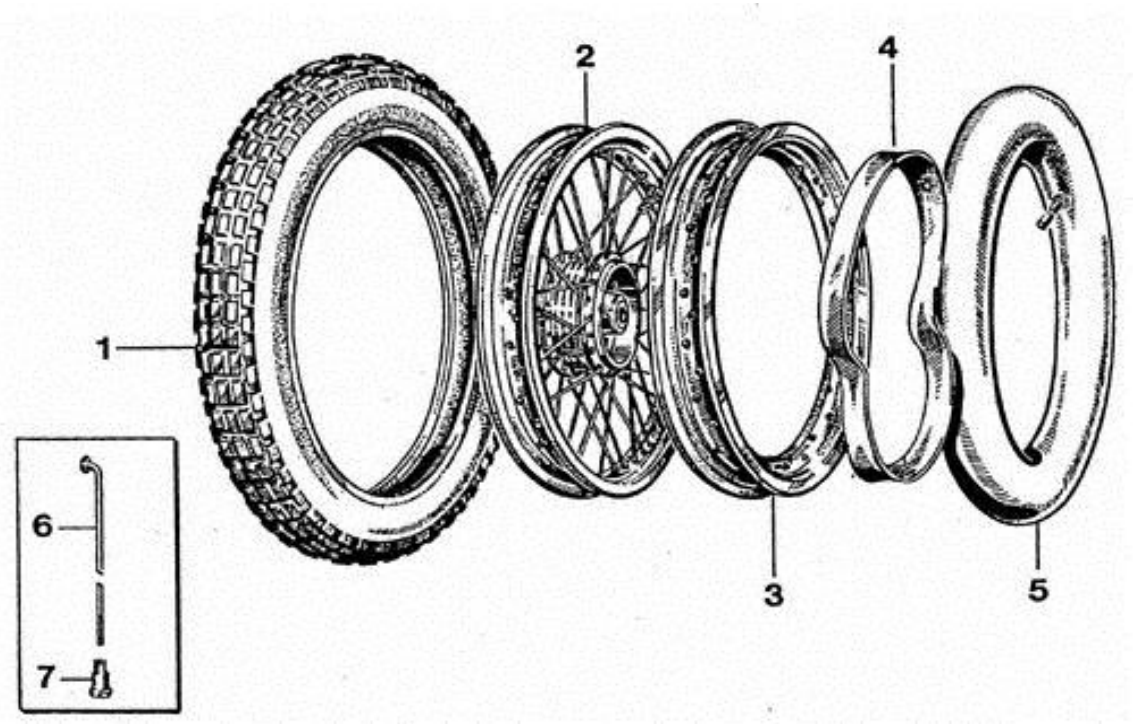

Moped kód	Megnevezés	Gyári szám	Ábra szám	Moped kód	Megnevezés	Gyári szám	Ábra szám
48211	motor köpeny 275x16 R876 46P 6PR TT RZONE	090271	1	484103	tömlővédő szalag 16” x 22 mm Német Minőség EAST ZONE	198360	4
49269	motor köpeny 275x16 MC2 46J TL/TT REINFORCED erősített szerkezetű országúti MITAS	090271	1	25402	tömlővédő szalag 16" x 18mm	198360	4
49391	motor köpeny 275x16 (2 3/4x16) MC2 46J TT fehér oldalfalú, országúti RETRO MITAS	090271	1	48310	motor tömlő 275/300x16 TR4 RZONE	198370	5
49008	motor köpeny 275x16 H-06 46P TT REINFORCED erősített szerkezetű, országúti MITAS	090271	1	49320	motor tömlő 250/275x16 TR4 SAVA	198370	5
49011	motor köpeny 275x16 E-06 46P REINFORCED TT enduro MITAS		1	491042	küllő + anya M3,5x143,5 72db Német Minőség EAST ZONE	198421	6-7
48212	motor köpeny 275x16 R879 6PR TT enduro RZONE	-	1	141001	küllő + anya M3,5x146	198421	6 7
497013	fűzött kerék 275x16 komplett	178132	2	491484	küllő + anya M3,5x143,5 króm Német Minőség EAST ZONE	198420	6-7
491135	fűzött kerék 275x16 komplett alu	344511	2	121012	küllő M3,5x144mm	198420	6
332001	abroncs 1,6x16 acél	344251	3	121008	küllőanya Német minőség	198430	7

S50, S51, S53

Első sárvédő

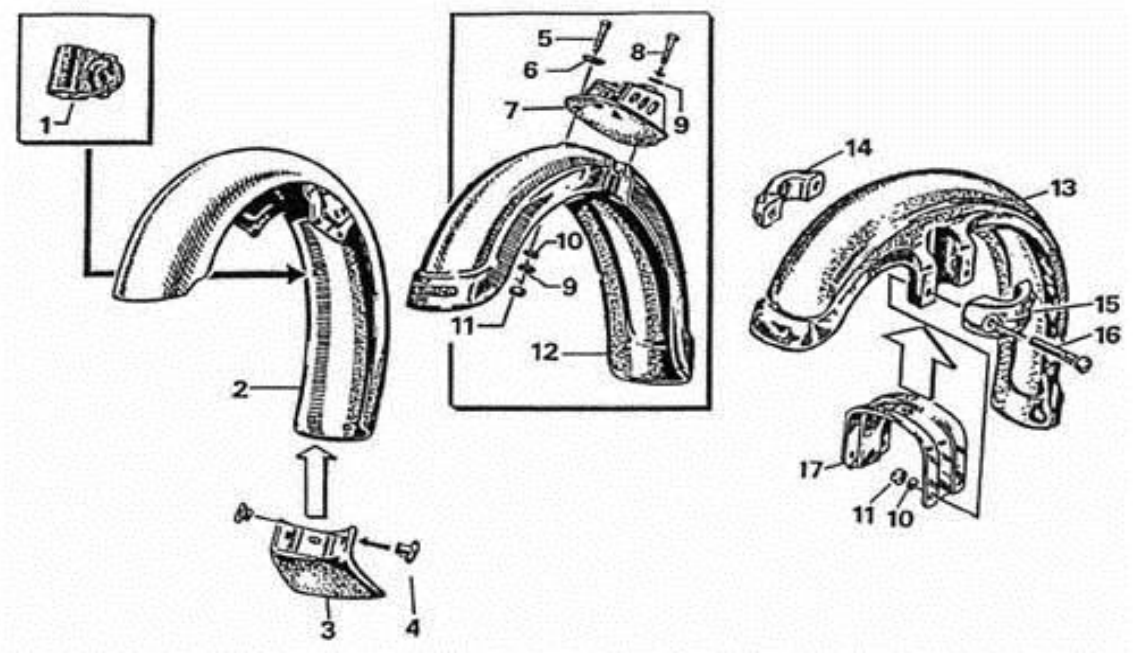

Moped kód	Megnevezés	Gyári szám	Ábra szám	Moped kód	Megnevezés	Gyári szám	Ábra szám
491034	bowdentartó Német Minőség EAST ZONE	203471	1	491364	csavar M6x14-A4K hatlapfejű Német Minőség EAST ZONE	090063	8
71007	sárvédő első	196280	2	491305	rugós alátét B6 Német Minőség EAST ZONE	090162	9
71033	sárvédő első króm	196280	2	491374	alátét nagy A6,4 Német Minőség EAST ZONE	090307	10
81009	sárfogó toldat gumi	207251	3	491194	fékkar rögzítő anya M6-8 Német Minőség EAST ZONE	090024	11
241005	sárfogó toldat műanyag	207251	3	491336	sárvédő első ENDURO fekete Német Minőség	197450	12
491347	sárvédő felfogató szegecs Német Minőség EAST ZONE	090246	4	483006	sárvédő első Német Minőség	174930	13
491364	csavar M6x14-A4K hatlapfejű Német Minőség EAST ZONE	090063	5	412002	sárvédő tartó bilincs natúr	207421 207431	14/15
491277	alátét B6 Német Minőség EAST ZONE	090178	6	491375	csavar BM6x45 hengeres Német Minőség EAST ZONE	090440	16
491041	sárvédő tartó első ENDURO Német Minőség EAST ZONE	176160	7	701074	sárvédő tartó hátsó	503765	17

Hátsó sárvédő

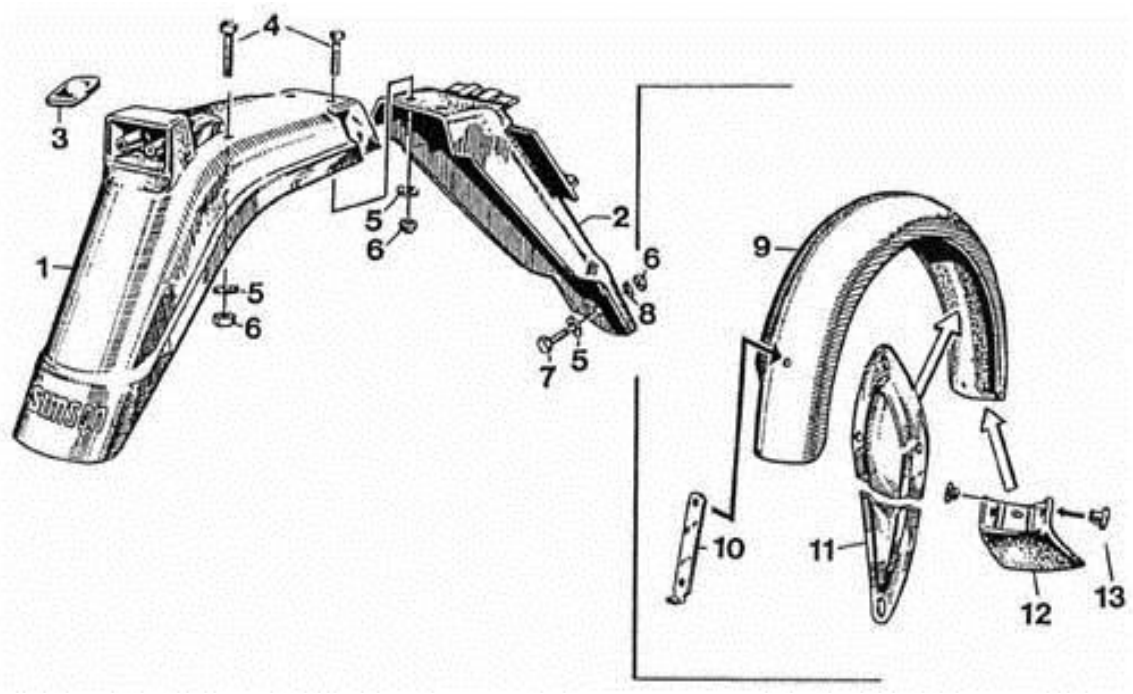

Moped kód	Megnevezés	Gyári szám	Ábra szám	Moped kód	Megnevezés	Gyári szám	Ábra szám
483007	sárvédő hátsó fele Német Minőség	175272	1	491277	alátét B6 Német Minőség EAST ZONE	090178	8
483005	sárvédő hátsó, első fele Német Minőség	177160	2	71008	sárvédő hátsó	195300	9
491416	sárvédő hátsó gumidugó Német Minőség EAST ZONE	175360	3	71034	sárvédő hátsó króm	195300	9
491377	csavar M6x18 hatlapfejű Német Minőség EAST ZONE	090065	4	491348	sárvédő hátsó lefogató pánt Német Minőség EAST ZONE	204732	10
491374	alátét nagy A6,4 Német Minőség EAST ZONE	090307	5	81009	sárfogó toldat gumi	207251	12
491194	fékkar rögzítő anya M6-8 Német Minőség EAST ZONE	090024	6	241005	sárfogó toldat műanyag	207251	12
491364	csavar M6x14-A4K hatlapfejű Német Minőség EAST ZONE	090063	7	491347	sárvédő felfogató szegecs Német Minőség EAST ZONE	090246	13

6. ERŐÁTVITEL, LENGŐVILLA

S51, S50

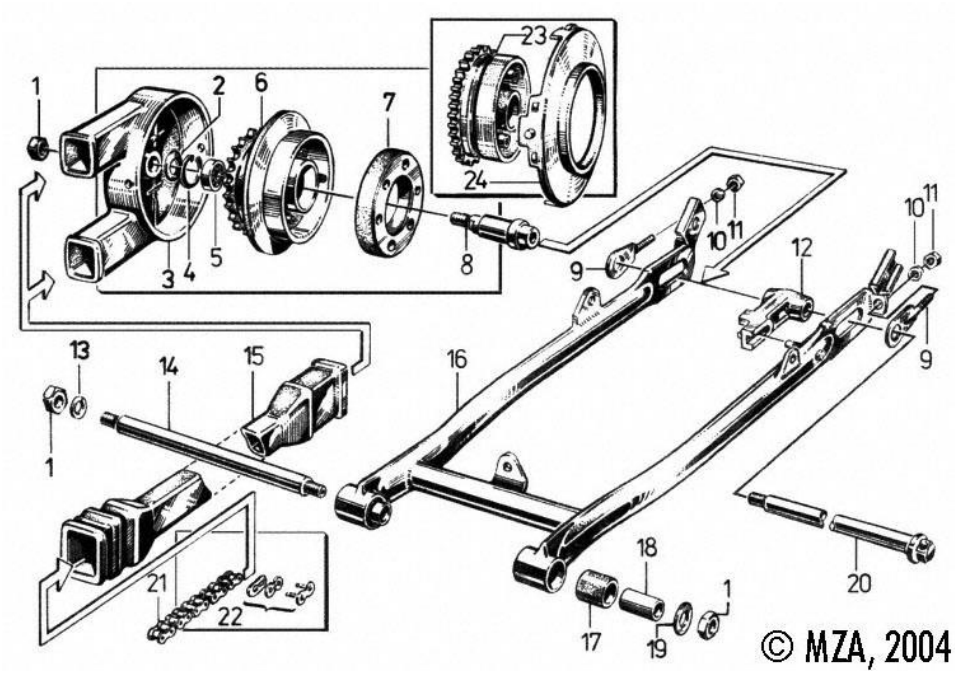

Moped kód	Megnevezés	Gyári szám	Ábra szám	Moped kód	Megnevezés	Gyári szám	Ábra szám
197017	keréktengely anya M12x1,5 Német Minőség EAST ZONE	090020	1	491253	rugós alátét B12 Német Minőség EAST ZONE	090158	13
491249	láncvédő bakelit alátét Német Minőség EAST ZONE	345541	2	491253	rugós alátét B12 Német Minőség EAST ZONE	090158	13
498011	láncvédő bakelit	345480	3	197025	lengővilla tengely	204891	14
498018	láncvédő műanyag	345480	3	81013	láncvédő gumi	208481	15
498019	láncvédő bakelit ROLLER SR50	508481	3	81020	láncvédő gumi ROLLER SR 50	508490	15
13012	zéger gyűrű hátsó lánckerék 40x1,75 belső	090360	4	484139	lengővilla hátsó Német Minőség	203741	16
90011	csapágy 6203 C3 kuplungtengely	090284	5	81011	lengővilla szilent	205411	17
90038	csapágy 6203 C3 SKF	090284	5	484147	lengővilla persely hátsó Német Minőség EAST ZONE	205421	18
90025	csapágy 6203 ZZ hátsó lánckerék	090284	5	497014	lengővilla tengely alátét Német Minőség EAST ZONE	090173	19
90039	csapágy 6203 ZZ SKF	090284	5	197013	keréktengely hátsó	344351	20
90046	csapágy 6203 2RS	090284	5	42002	lánc 1/2x5,2 114t FAVORIT	198410	21
90032	csapágy 6203	090284	5	42014	lánc 1/2x5,4 112t Német Gyári Minőség MZA	198410	21
111005	lánckerék hátsó ROLLER SR 50	508470	6	42010	lánc 1/2x5,2 114t YBN	198410	21
81008	lánckerék menesztő gumi	345020	7	420007	lánc patentszem 1/2x5,2 Német Minőség EAST ZONE	198330	22
197038	lánckerék tengely hátsó	345042	8	111001	lánckerék hátsó	345200	23
71017	láncfeszítő	340061	9	491110	lánckerék hátsó + csapágy	345200	23
491194	fékkar rögzítő anya M6-8 Német Minőség EAST ZONE	090024	11				

7. FÉKRENDSZER

S51

Dobfék, kerékagy

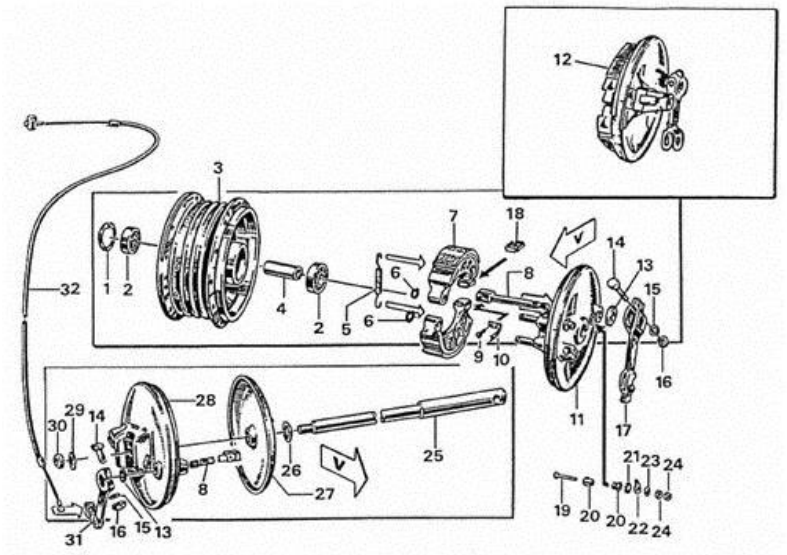

Moped kód	Megnevezés	Gyári szám	Ábra szám	Moped kód	Megnevezés	Gyári szám	Ábra szám
13010	zéger gyűrű belső 32x1,2 Német Minőség EAST ZONE	090357	1	161008	fékpofa vastag ferodo 5,5 mm	345192	7
90019	csapágy 6201 ZZ kerékagy	090283	2	312010	fékkulcs első	207600	8
90044	csapágy 6201 2RS	090283	2	492048	fékkulcs első EAST ZONE	207600	8
90049	csapágy 6201 C3 SKF ZZ Német Minőség	090283	2	312021	fékkulcs hátsó Német Minőség EAST ZONE	345660	8
90050	csapágy 6201 C3 SKF Német Minőség	090283	2	491200	fékkulcs hátsó érintkező stift 2,5x5 Német Minőség EAST ZONE	090202	9
492042	kerékagy Német minőség	344190	3	491201	fékkulcs hátsó érintkező lemez Német Minőség EAST ZONE	345430	10
492236	keréktengely hátsó persely Német Minőség EAST ZONE	344270	4	701104	fékfedél hátsó	207550	11
451006	fékpofa rugó	345391	5	701103	gumigyűrű fékkulcsra 12,5x18x3 Német minőség EAST ZONE	345601	13
491191	zéger gyűrű hátsó fékpofához Német Minőség EAST ZONE	090338	6	491192	fékkar rögzítő csavar M6x35 Német Minőség EAST ZONE	090069	14
161007	fékpofa piros	345192	7	491193	fékkar rögzítő alátét A6,4 Német Minőség EAST ZONE	090301	15
161009	fékpofa szürke	345192	7	491374	alátét nagy A6,4 Német Minőség EAST ZONE	090307	15
497004	fékpofa szürke pár EAST ZONE	345192	7	491194	fékkar rögzítő anya M6-8 Német Minőség EAST ZONE	090024	16
497336	fékpofa szett I.QUALITY Német Gyári Minőség MZA	345192	7	321004	fékkar hátsó Német Minőség EAST ZONE	487510	17
491501	fékpofa szett RACING Német Minőség EAST ZONE	345192	7	491197	fékpofa papucs 1,0mm Német Minőség EAST ZONE	345520	18
491623	fékpofa szürke pár Német minőség	345192	7	491198	fékpofa papucs 1,5mm Német Minőség EAST ZONE	345581	18
491777	fékpofa d:125 mm szett, TUNING Német Minőség EAST ZONE	345192	7	491199	fékpofa papucs 2,0mm Német Minőség EAST ZONE	345530	18

Moped kód	Megnevezés	Gyári szám	Ábra szám	Moped kód	Megnevezés	Gyári szám	Ábra szám
491202	fékfedél érintkezőhöz csavar Német Minőség EAST ZONE	345401	19	151012	kerékagy porvédő műanyag első	344232	27
491203	fékfedél szigetelő persely Német Minőség EAST ZONE	345561	20	701040	fékfedél első Német Minőség	207520	28
491255	fogazott alátét A8,4 Német Minőség EAST ZONE	090394	21	491195	keréktengely alátét B12 Német Minőség EAST ZONE	090173	29
491205	fékfedél érintkező lemez Német Minőség EAST ZONE	370851	22	497014	lengővilla tengely alátét B12 Német Minőség EAST ZONE	090173	29
491206	fékfedél rugós alátét B5 Német Minőség EAST ZONE	090176	23	197017	keréktengely anya M12x1,5 Német Minőség EAST ZONE	090020	30
491659	fékfedél érintkező garnitúra Német minőség EAST ZONE	345401	-	493001	fékkar első kerékhez Német Minőség EAST ZONE	207531	31
491279	gyújtótrafó felfogató lemez anya Német Minőség EAST ZONE	090022	24	171005	fékbowden első hosszú	205751	32
197039	keréktengely első	207411	25	491589	fékbowden első hosszú 1189mm Német Minőség	205751	32
497001	keréktengely első Német Minőség EAST ZONE	207411	25	171108	fékbowden első hosszú EAST ZONE	205751	32
491196	keréktengely első alátét M13 Német Minőség EAST ZONE	196311	26	171001	fékbowden első rövid	209480	32
701049	kerékagy porvédő első alumínium Német Minőség EAST ZONE	344232	27				

Tárcsafék

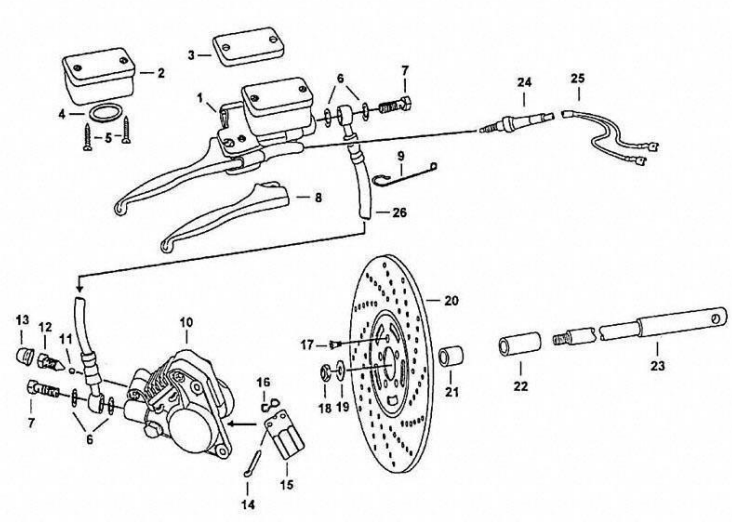

Moped kód	Megnevezés	Gyári szám	Ábra szám	Moped kód	Megnevezés	Gyári szám	Ábra szám
483010	főfékhenger Német Minőség EAST ZONE	178431	1	483012	féknyereg Német Minőség EAST ZONE	178440	10
491461	távtartó fékolaj tartály 10 mm Német Minőség EAST ZONE	177990	4	491072	féklégtelenítő csavar Német Minőség EAST ZONE	178030	12
491349	tömítés fékolaj tartály 10x14x1,5 Német Minőség EAST ZONE	178311	6	491350	légtelenítő csavar fedél Német Minőség EAST ZONE	178040	13
483011	fékcsőhöz csavar Német Minőség EAST ZONE	178321	7	491351	féknyereg sasszeg Német Minőség EAST ZONE	178010	14
483056	fékcsőtámasz Német Minőség EAST ZONE	177311	9	491069	fékbetét Német Minőség	178280	15

Moped kód	Megnevezés	Gyári szám	Ábra szám	Moped kód	Megnevezés	Gyári szám	Ábra szám
483057	fékbetét rugó Német Minőség EAST ZONE	178060	16	491353	kerék távtartó rövid 6mm Német Minőség EAST ZONE	178161	21
491434	féktárcsa biztosító csavar M6x12 Német Minőség EAST ZONE	090582	17	491354	kerék távtartó hosszú 21mm Német Minőség EAST ZONE	178171	22
197017	keréktengely anya M12x1,5 Német Minőség EAST ZONE	090017	18	498001	féklámpa kapcsoló EAST ZONE	178411	24
491352	keréktengely alátét 12,3x22x2,0mm Német Minőség EAST ZONE	177220	19	494058	féklámpa kapcsoló EAST ZONE	178411	24
483014	féktárcsa ø220mm Német Minőség	178300	20	491280	féklámpa kapcsoló + vezeték első Német Minőség EAST ZONE	196811	24
483060	keréktávtartó Német Minőség EAST ZONE	178451	21	125020	féklámpa kapcsoló hátsó Német Minőség EAST ZONE	194401	25

S50

Kerékagy

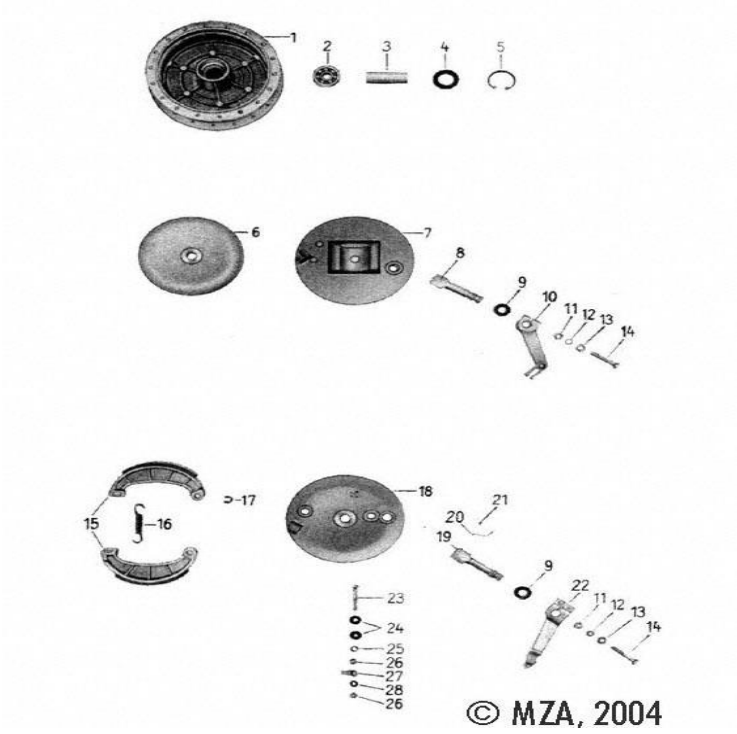

Moped kód	Megnevezés	Gyári szám	Ábra szám	Moped kód	Megnevezés	Gyári szám	Ábra szám
492042	kerékagy	344190	1	312010	fékkulcs első	207600	8
90019	csapágy 6201 ZZ kerékagy	090283	2	492048	fékkulcs első EAST ZONE	207600	8
492236	keréktengely hátsó persely Német Minőség EAST ZONE	344270	3	701103	gumigyűrű fékkulcsra 12,5x18x3 Német minőség EAST ZONE	345601	9
13010	zéger gyűrű belső 32x1,2 Német Minőség EAST ZONE	090357	5	493001	fékkar első kerékhez Német Minőség EAST ZONE	207531	10
701049	kerékagy porvédő első alumínium Német Minőség EAST ZONE	344232	6	491193	fékkar rögzítő alátét A6,4 Német Minőség EAST ZONE	090301	13
151012	kerékagy porvédő műanyag első	344232	6	491192	fékkar rögzítő csavar M6x35 Német Minőség EAST ZONE	090069	14
701040	fékfedél első Német Minőség	207520 -013	7	161009	fékpofa szürke	345192	15

Moped kód	Megnevezés	Gyári szám	Ábra szám	Moped kód	Megnevezés	Gyári szám	Ábra szám
497004	fékpofa szürke pár EAST ZONE	345192	15	701104	fékfedél hátsó	207550	18
161007	fékpofa piros	345192	15	312021	fékkulcs hátsó Német Minőség EAST ZONE	345660	19
497336	fékpofa szett I.QUALITY Német Gyári Minőség MZA	345192	15	491201	fékkulcs hátsó érintkező lemez Német Minőség EAST ZONE	345430	20
491777	fékpofa d:125 mm szett, TUNING Német Minőség EAST ZONE	345192	15	491200	fékkulcs hátsó érintkező stift 2,5x5 Német Minőség EAST ZONE	090202	21
491197	fékpofa papucs 1,0mm Német Minőség EAST ZONE	345520	15	321004	fékkar hátsó Német Minőség EAST ZONE	487510	22
491199	fékpofa papucs 2,0mm Német Minőség EAST ZONE	345530	15	491202	fékfedél érintkezőhöz csavar Német Minőség EAST ZONE	345401	23
491198	fékpofa papucs 1,5mm Német Minőség EAST ZONE	345581	15	491203	fékfedél szigetelő persely Német Minőség EAST ZONE	345561	24
491623	fékpofa SIMSON szürke pár Német minőség	345192	15	491206	fékfedél rugós alátét B5 Német Minőség EAST ZONE	090176	25
161008	fékpofa SIMSON vastag ferodo 5,5 mm	345192	15	491279	gyújtótrafó felfogató lemez anya Német Minőség EAST ZONE	090022	26
451006	fékpofa rugó	345391	16	491205	fékfedél érintkező lemez Német Minőség EAST ZONE	370851	27
491191	zéger gyűrű hátsó fékpofához Német Minőség EAST ZONE	090338	17	491204	fékfedél fogazott alátét Német Minőség EAST ZONE	090392	28

8. FÉNYSZÓRÓ

S51

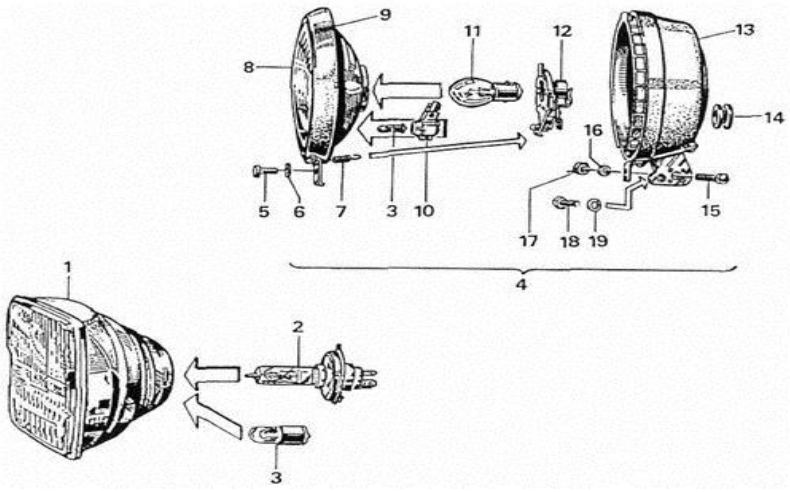

Moped kód	Megnevezés	Gyári szám	Ábra szám	Moped kód	Megnevezés	Gyári szám	Ábra szám
63072	izzó 12V 35/35W HS1 Px43t halogén GLÜWO E-jeles Német minőség	090575	2	62001	izzó 12V 4W Ba9s Német Minőség	090541	3
62005	izzó 12V 35/35W HS1 Px43t	090575	2	63063	izzó 12V 4W BA9s SPAHN E-jeles Német minőség	090541	3
63081	izzó 12V 35/35W HS1 Px43t NARVA E-jeles	090575	2	701008	fényszóró komplett	194391	4
62002	izzó 6V 4W Ba9s Német Minőség	090539	3	491437	csavar AM5x18 hengeres Német Minőség EAST ZONE	090416	5
63090	izzó 6V 4W Ba9s TRIFA	090539	3	491193	fékkar rögzítő alátét A6,4 Német Minőség EAST ZONE	090301	6

Moped kód	Megnevezés	Gyári szám	Ábra szám	Moped kód	Megnevezés	Gyári szám	Ábra szám
491374	alátét nagy A6,4 Német Minőség EAST ZONE	090307	6	63066	izzó 6V 35/35W Ba20d GLÜWO E-jeles	090547	11
491418	fényszóró feszítő rugó Német Minőség EAST ZONE	390660	7	63083	izzó 6V 35/35W Ba20d S2 NARVA E-jeles	090547	11
701030	fényszóró üveg H4 EAST ZONE	391120	8	63022	izzó 12V 35/35W Ba20d Német Minőség	090467	11
701086	első lámpa foncsor HS1	391110	8	63077	izzó 12V 35/35W Ba20d GLÜWO E-jeles Német minőség	090467	11
111035	fényszóró betét 6-12V 35/35W BA20d komplett	-	8	63096	izzó 12V 35/35W Ba20d TRIFA E-jeles	090467	11
701060	lámpa keret (króm)	390650	9	701017	izzófoglalat fényszóróba Ba20d 25/25W-35/35W AKA Német minőség EAST ZONE	390680	12
484163	izzófoglalat helyzetjelzőhöz Német Minőség	390700	10	702708	izzófoglalat fényszóróba Ba20d 25/25W-35/35W (390680)	390680	12
63082	izzó 12V 35/35W Ba20d NARVA E-jeles	090467	11	484164	fényszóró ház Német Minőség	390710	13
62003	izzó 6V 15/15W Bay15d minibilux ELTA	090545	11	491419	csavar M6x16 hatlapfejű Német Minőség EAST ZONE	090064	15
63071	izzó 6V 15/15W Bax15d minibilux SPAHN E-jeles Német minőség	090545	11	491277	alátét B6 Német Minőség EAST ZONE	090178	16
63015	izzó 6V 25/25W Ba20d Német Minőség	090546	11	491194	fékkar rögzítő anya M6-8 Német Minőség EAST ZONE	090024	17
63056	izzó 6V 25/25W Ba20d SPAHN/GLÜWO Német Minőség	090546	11	491276	csavar M6x12-A4K rögzítő Német Minőség EAST ZONE	090060	18
63098	izzó 6V 25/25W Ba20d S1 TRIFA E-jeles	090546	11	491305	rugós alátét B6 Német Minőség EAST ZONE	090162	19
63021	izzó 6V 35/35W Ba20d	090547	11	241003	lámparács Német Minőség	390650	-

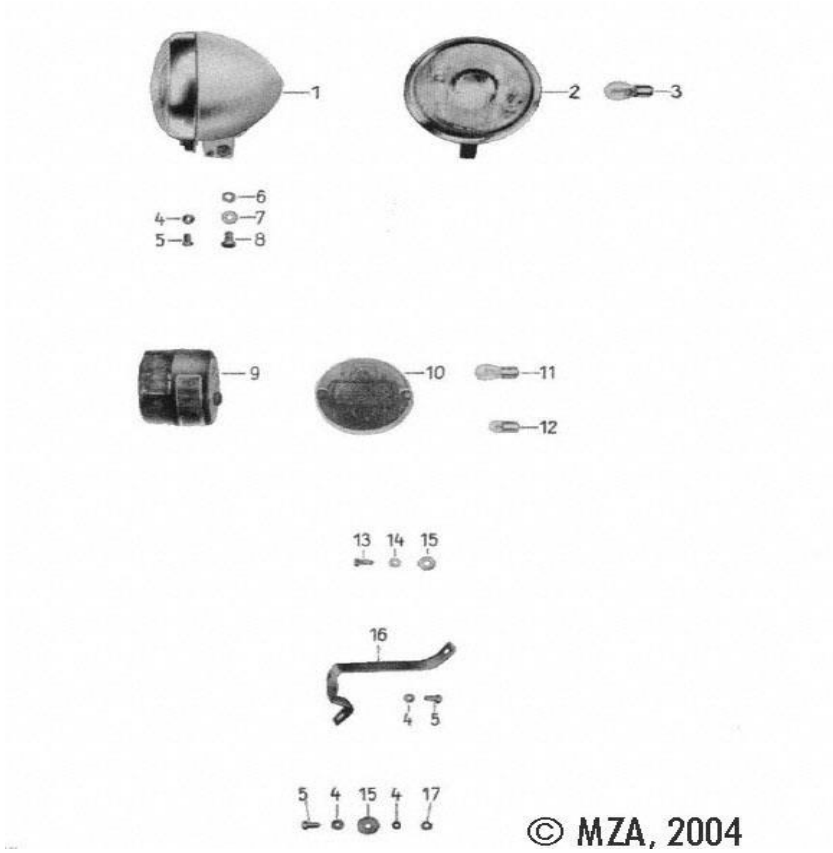

Moped kód	Megnevezés	Gyári szám	Ábra szám	Moped kód	Megnevezés	Gyári szám	Ábra szám
701008	fényszóró komplett	194391	1	101011	lámpabúra 2 csavaros átlátszó d:100 mm	201675	10
701086	első lámpa foncsor HS1	391110	2	63065	izzó 6V 21W Ba15s SPAHN E-jeles Német minőség	090544	11
62003	izzó 6V 15/15W Bay15d minibilux ELTA	090545	3	63101	izzó 6V 21W Ba15s TRIFA E-jeles	090544	11
63071	izzó 6V 15/15W Bax15d minibilux SPAHN E-jeles Német minőség	090545	3	63010	izzó 6V 21W Ba15s index Német Minőség	090544	11
63015	izzó 6V 25/25W Ba20d Német Minőség	090546	3	491770	izzó 6V 21W BA15s narancs irányjelző Német Minőség	090544	11
63056	izzó 6V 25/25W Ba20d E-jeles SPAHN/GLÜWO Német Minőség	090546	3	62002	izzó 6V 4W Ba9s helyzetjelző Német Minőség	090539	12
63021	izzó 6V 35/35W Ba20d	090547	3	63020	izzó 6V 5W Ba15s Német Minőség	090542	12
63066	izzó 6V 35/35W Ba20d GLÜWO E-jeles	090547	3	63069	izzó 6V 5W Ba15s SPAHN E-jeles Német minőség	090542	12
491714	lámpa felfogató csavar szett első Német minőség EAST ZONE	-	4 - 8	491212	csavar M6x4 hatlapfejű Német Minőség EAST ZONE	090062	13
491277	alátét B6 Német Minőség EAST ZONE	090178	4	491305	rugós alátét B6 Német Minőség EAST ZONE	090162	14
491276	csavar M6x12-A4K rögzítő Német Minőség EAST ZONE	090060	5	491193	fékkar rögzítő alátét A6,4 Német Minőség EAST ZONE	090301	15
491277	alátét B6 Német Minőség EAST ZONE	090178	7	197015	lámpatartó hátsó	195032	16
491212	csavar M6x4 hatlapfejű Német Minőség EAST ZONE	090062	8	493044	lámpatartó hátsó Német Minőség EAST ZONE	195032	16
101002	lámpabúra 2 csavaros piros d:100 mm	201675	10	491715	lámpa hátsó felfogató csavar szett Német minőség EAST ZONE	-	-

SCHWALBE

Első, hátsó lámpa, villamosság

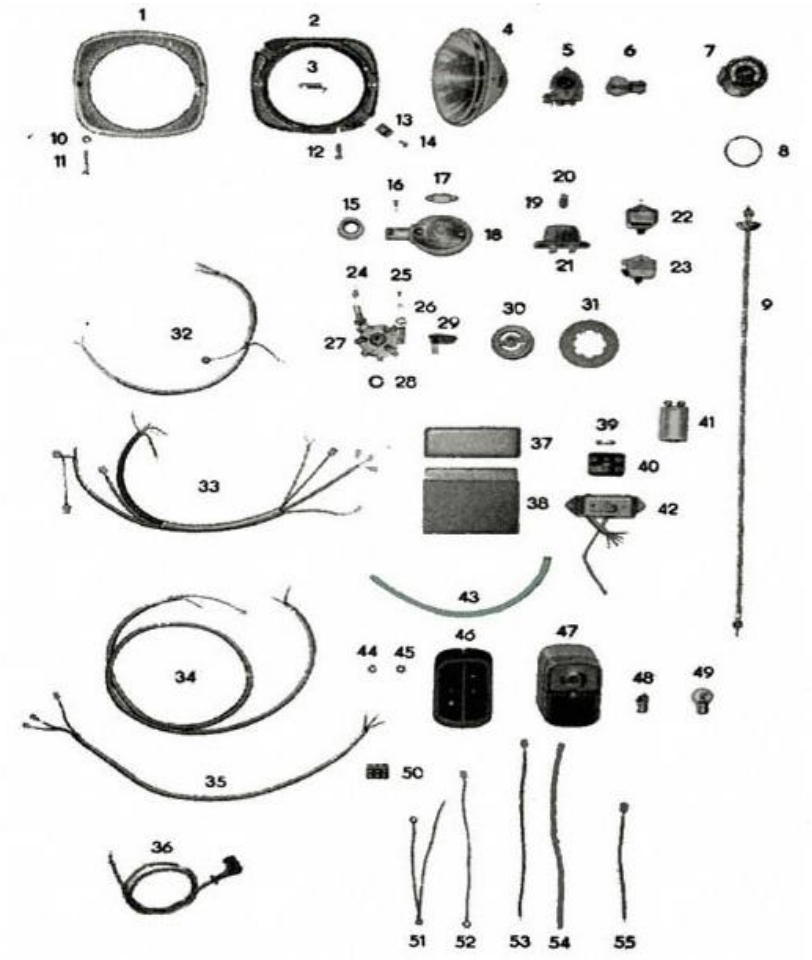

Moped kód	Megnevezés	Gyári szám	Ábra szám	Moped kód	Megnevezés	Gyári szám	Ábra szám
701082	lámpakeret műanyag	34063	1	63031	izzó 6V 18W Ba15s Német Gyári Minőség MZA	090536	17
702717	fényszóró betét tartó lemez	346885	2	494005	irányjelző lámpa komplett Német Minőség EAST ZONE	343105	18
380003	sebváltó visszahúzó rugó	340891	3	491109	irányjelző lámpa komplett karbon - átlátszó Német Minőség EAST ZONE	343105	18
63071	izzó 6V 15/15W Bax15d minibilux SPAHN E-jeles Német minőség	090545	6	491627	irányjelző lámpa komplett fehér - átlátszó EAST ZONE	343105	18
62003	izzó 6V 15/15W Bay15d minibilux ELTA	090545	6	491044	helyzetjelző lámpa Német Minőség EAST ZONE	340270	21
701015	kilométeróra 80 km/h d:48mm 6V Német Minőség EAST ZONE	340150	7	701011	világítás kapcsoló, régi	205900	22
171118	kilométer spirál bowden rövid EAST ZONE	090374	9	701010	irányjelző kapcsoló, régi	205900	23
491607	kilométer spirál bowden rövid 700 mm Német Minőség	090374	9	701044	gyújtáskapcsoló Német Gyári Minőség EAST ZONE	340240	27
491038	lámpa felfogató lemez Német Minőség EAST ZONE	328850	13	491491	gyújtáskapcsoló új Német Minőség EAST ZONE	340245	27
491320	dekni csavar M5x10 Német Minőség EAST ZONE	090329	16	491204	fékfedél fogazott alátét 5,5 x 10 - 0,6 Német Minőség EAST ZONE	090392	45

Moped kód	Megnevezés	Gyári szám	Ábra szám	Moped kód	Megnevezés	Gyári szám	Ábra szám
121005	gyújtáskulcs	390500	29	493018	lámpabúra hátsó piros Német Minőség EAST ZONE	348685	47
491797	kürt 6V és 12V eredeti gyári DDR-es dizájn Német minőség	340225	30	491795	lámpabúra hátsó, piros - sárga Német Minőség	348685	47
491258	kábelköteg Német Minőség EAST ZONE	-	34	63069	izzó 6V 5W Ba15s SPAHN E-jeles Német minőség	090542	48
491780	kábelköteg VAPE Német minőség	390440	34	63103	izzó 6V 5W Ba15s TRIFA E-jeles	090542	48
491281	biztosíték 8A Német Minőség EAST ZONE	090319	39	63020	izzó 6V 5W Ba15s Német Minőség	090542	48
494049	akkumulátor töltő 25 Watt 2 tekercses 8871.6/1 Német Minőség EAST ZONE	483380	42	63031	izzó 6V 18W Ba15s Német Gyári Minőség MZA	090536	49

9. HALOGÉN FÉNYSZÓRÓ, FÉNYSZÓRÓHÁZ

S51, S53

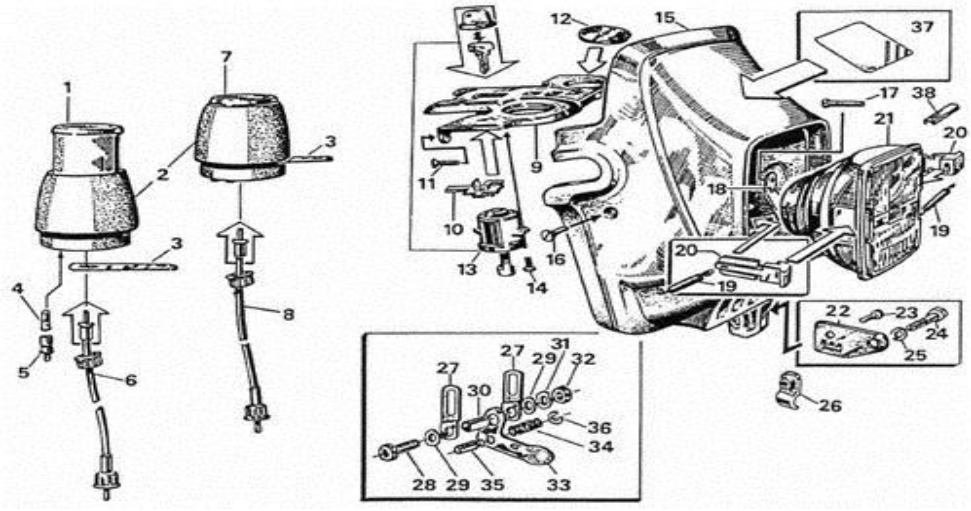

Moped kód	Megnevezés	Gyári szám	Ábra szám	Moped kód	Megnevezés	Gyári szám	Ábra szám
491052	kilométeróra 100 km/h 12V Német Minőség EAST ZONE	193320	1	63076	izzó 12V 2W Ba7s SPAHN E-jeles Német minőség	090226	4
701015	kilométeróra 80km/h d:48mm 6V Német Minőség EAST ZONE	340150	1	63032	izzó 6V 1,2W Ba7s Német Minőség	090538	4
484018	kilométeróra 12V 100 km / h Német Minőség EAST ZONE	501810	1	230011	izzófoglalat Ba7s kilométerórához Német Minőség EAST ZONE	172880	5
241006	kilométeróra tartó műanyag 100-as d:60mm	202061	2	171020	kilométer spirál bowden hosszú új 88cm	090376	6-8
241004	kilométeróra tartó műanyag 80-as d:48mm	202031	2	491742	kilométer spirál bowden 85 cm Német minőség	090376	6-8
81004	műszertartó gumi	Z029	3	171027	kilométer spirál bowden 78cm	090376	6-8
197021	kilométeróra tartó lemez	207151	3	171023	kilométer spirál bowden új		6-8
321002	műszertartó konzol	Z029	3	171003	kilométer spirál bowden 109cm	090375	6-8
63019	izzó 12V 2W Ba7s	090226	4	491591	kilométer spirál bowden 1100mm Német Minőség	090375	6-8
491607	kilométer spirál bowden rövid 700mm Német Minőség	090374	6-8	483048	lámpa keret feszítő Német Minőség EAST ZONE	173091	20

Moped kód	Megnevezés	Gyári szám	Ábra szám	Moped kód	Megnevezés	Gyári szám	Ábra szám
171118	kilométer spirál bowden rövid EAST ZONE	090374	6-8	484023	lámpa első komplett szögletes Német Minőség EAST ZONE	510310	21
484208	fordulatmérő óra d:60mm 12V Német Minőség EAST ZONE	173410	7	491278	csavar AM5x10 hengeres Német Minőség EAST ZONE	090411	23
484132	fordulatmérő óra d:60mm 6V Német Minőség EAST ZONE	201030	7	491254	csavar M6x22 hatlapfejű Német Minőség EAST ZONE	090066	24
491370	műszerfal érintkező lemez Német Minőség EAST ZONE	172890	9	491193	fékkar rögzítő alátét A6,4 Német Minőség EAST ZONE	090301	25
491309	műszerfal csavar B3,5x16 Német Minőség EAST ZONE	090127	11	491312	lámpa felfogatás csavar hatlapfejű M5x25 Német Minőség EAST ZONE	090057	28
491310	gyújtáskapcsoló csavar B4,2x13 Német Minőség EAST ZONE	090118	14	491279	gyújtótrafó felfogató lemez anya Német Minőség EAST ZONE	090022	32
483027	lámpa burkolat Német Minőség	173490	15	491436	biztosító gyűrű kapcsoló villa Német Minőség EAST ZONE	090337	36
491390	lámpa burkolat rögzítő csavar M5x6 Német Minőség EAST ZONE	090188	16	491714	lámpa felfogató csavar szett első Német minőség EAST ZONE	-	28
491311	lámpa első csavar hengeres AM5x16 Német Minőség EAST ZONE	090415	17	491313	alátét A5,3 üzemanyagtartály Német Minőség EAST ZONE	090299	29
483049	fényszóró feszítő rugó Német Minőség EAST ZONE	173101	19	491206	fékfedél rugós alátét B5 Német Minőség EAST ZONE	090176	31

10. IRÁNYJELZŐ ÉS HÁTSÓ LÁMPA

S51

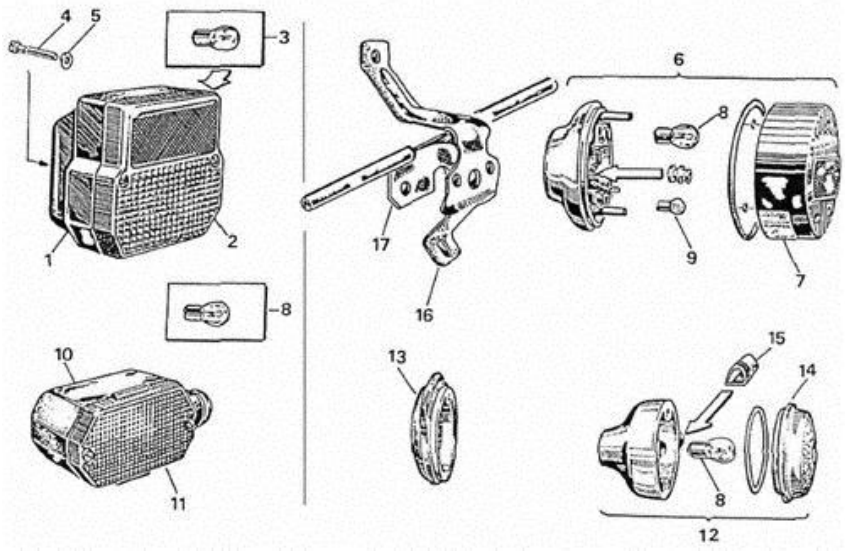

Moped kód	Megnevezés	Gyári szám	Ábra szám	Moped kód	Megnevezés	Gyári szám	Ábra szám
492041	lámpa hátsó komplett	173021	1	63059	izzó 12V 21/5W Bay15d SPAHN/GLÜWO E-jeles	090574	3
101006	lámpabúra hátsó	391060	2	63100	izzó 12V 21/5W Bay15d TRIFA E-jeles	090574	3
63025	izzó 12V 21/5W Bay15d Német Minőség	090574	3	63085	izzó 12V 21/5W Bay15d piros NARVA E-jeles Német Minőség	090574	3
14190	izzó 12V 21/5W BAY15D sárga	090574	3	63058	izzó 12V 5W Ba15s NARVA E-jeles	090540	9
491314	gyújtásdekni, első indextartó csavar M6x35-A4K Német Minőség EAST ZONE	090439	4	63084	izzó 12V 5W Ba15s piros Német Minőség	090540	9

Moped kód	Megnevezés	Gyári szám	Ábra szám	Moped kód	Megnevezés	Gyári szám	Ábra szám
491277	alátét B6 Német Minőség EAST ZONE	090178	5	63091	izzó 12V 5W Ba15s TRIFA E-jeles	090540	9
432005	lámpa aljzat hátsó 3 csavaros Német Minőség	390530	6	241014	irányjelző komplett	509301	10
491684	lámpa hátsó gumibetét Német minőség	390720	6	241010	irányjelző aljzat	509301	10
432006	lámpa hátsó d:120 mm komplett	390530	6	101007	irányjelző búra	391070	11
101005	lámpabúra 3 csavaros piros d:120 mm	390550	7	101012	irányjelző búra fehér	391070	11
101008	lámpabúra 3 csavaros átlátszó d:120 mm	390550	7	152005	irányjelző első komplett kerek Német Minőség EAST ZONE	390590	12
101002	lámpabúra 2 csavaros piros TS d:100 mm	201675	7	152011	irányjelző első komplett kerek fehér	390590	12
101011	lámpabúra 2 csavaros átlátszó TS d:100 mm	201675	7	152006	irányjelző hátsó komplett kerek Német Minőség EAST ZONE	390570	12
63004	izzó 12V 21W Ba15s Német Minőség	090465	8	152012	irányjelző hátsó komplett kerek fehér	390570	12
63067	izzó 12V 21W Ba15s E-jeles Német minőség	090465	8	241011	irányjelző aljzat kerek		12
63093	izzó 12V 21W Ba15s TRIFA E-jeles	090465	8	241021	irányjelző bilincs	07063	12
14191	izzó 12V 21W Ba15s	090465	8	491639	irányjelző tömítés Német minőség EAST ZONE		12
63010	izzó 6V 21W Ba15s Német Minőség	090544	8	241001	irányjelző búra első kerek	390600	13
63101	izzó 6V 21W Ba15s TRIFA E-jeles	090544	8	241016	irányjelző búra első kerek fehér	390600	13
63065	izzó 6V 21W Ba15s SPAHN E-jeles Német minőség	090544	8	241002	irányjelző búra hátsó kerek	390580	14
491770	izzó 6V 21W BA15s narancs irányjelző Német Minőség	090544	8	241020	irányjelző búra hátsó kerek fehér	390580	14
491645	izzó 6V 5W Ba15s piros NARVA E-jeles Német minőség	090542	9	493044	lámpatartó hátsó Német Minőség EAST ZONE	195032	16
63020	izzó 6V 5W Ba15s Német Minőség	090542	9	197015	lámpatartó hátsó	195032	16
63103	izzó 6V 5W Ba15s TRIFA E-jeles	090542	9	111020	irányjelző tartó hátsó	200110	17
63069	izzó 6V 5W Ba15s SPAHN E-jeles Német Minőség	090542	9	491715	lámpa hátsó felfogató csavar szett Német minőség EAST ZONE	-	-
63017	izzó 12V 5W Ba15s Német Minőség	090540	9				

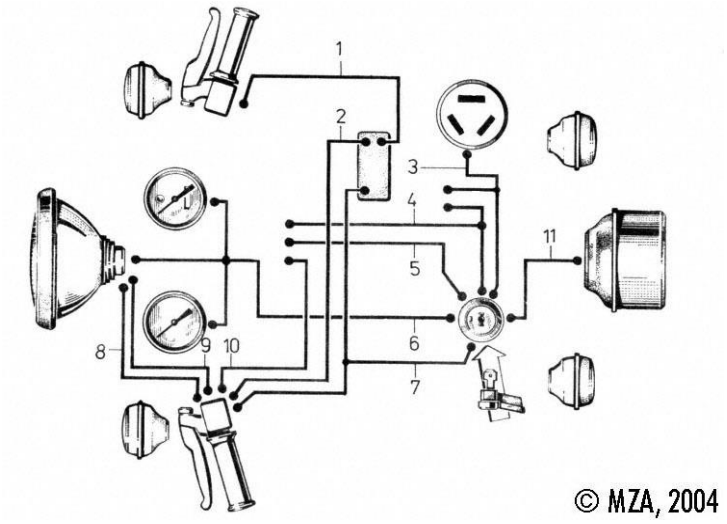

Moped kód	Megnevezés	Gyári szám	Ábra szám	Moped kód	Megnevezés	Gyári szám	Ábra szám
491232	kábelköteg S51 Német Minőség EAST ZONE	Z091-000	12	491258	kábelköteg SCHWALBE KR 51Német Minőség EAST ZONE	-	12
491410	kábelköteg ROLLER SR50 Német Minőség EAST ZONE	390430	12	491587	kábelköteg SR1 / SR2 Német minőség EAST ZONE	-	12

11. BERÚGÓ- ÉS VÁLTÓBERENDEZÉS

S51

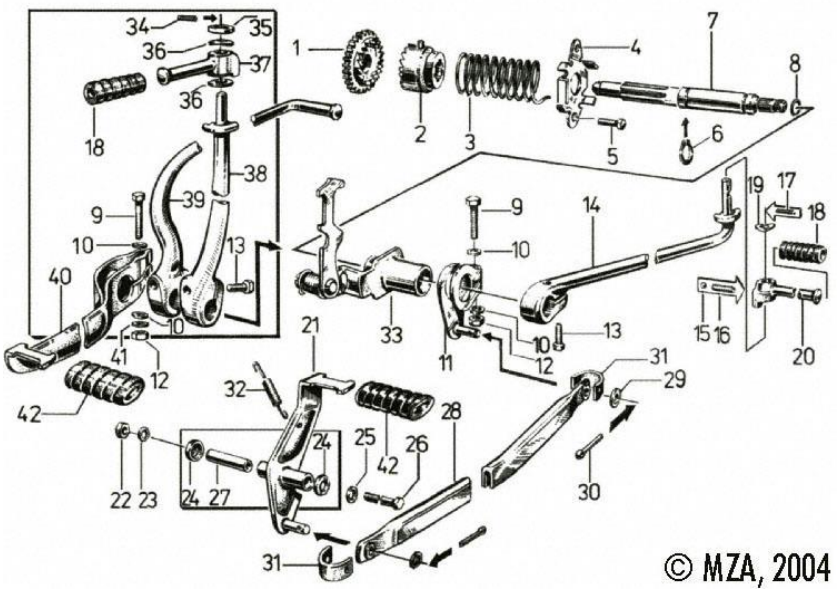

Moped kód	Megnevezés	Gyári szám	Ábra szám	Moped kód	Megnevezés	Gyári szám	Ábra szám
311002	indítókerék	227971	1	380032	berúgórugó	227991	3
311003	berúgó racsni	227001	2	494015	berúgó feszítő lemez rugó EAST ZONE	227951	4
380008	berúgórugó Német minőség EAST ZONE	227991	3	491212	csavar M6x4 hatlapfejű Német Minőség EAST ZONE	090062	5

Moped kód	Megnevezés	Gyári szám	Ábra szám	Moped kód	Megnevezés	Gyári szám	Ábra szám
13014	berúgó tengely zéger gyűrű 16x1 külső	090345	6	491217	sebességváltó rúd Német Minőség EAST ZONE	503660	28
111012	berúgó tengely	227961	7	491207	henger biztosító gumi alátét 6x10x2 Német Minőség EAST ZONE	34268	29
491027	berúgó tengely Német Minőség EAST ZONE	227961	7	492237	sebváltó visszahúzó rugó Német Minőség EAST ZONE	504660	32
491011	berúgó tengely o gyűrű 12x2 Német Minőség EAST ZONE	227860	8	111008	kapcsolókar (váltó csőtengely)	226031	33
491192	fékkar rögzítő csavar M6x35 Német Minőség EAST ZONE	090069	9	495009	kapcsolókar (váltó csőtengely) EAST ZONE	226031	33
491193	fékkar rögzítő alátét A6,4 Német Minőség EAST ZONE	090301	10	491218	berúgókar fej stift H8x14 Német Minőség EAST ZONE	090448	34
491040	váltó közbetét SIMSON Német Minőség EAST ZONE	226130	11	491219	berúgókar fej tárcsa Német Minőség EAST ZONE	227911	35
491194	fékkar rögzítő anya M6-8 Német Minőség EAST ZONE	090024	12	491220	berúgókar rugós alátét Német Minőség EAST ZONE	090172	36
491188	kerékagy rögzítő csavar M8x25 Német Minőség EAST ZONE	090075	13	122006	berúgókar ENDURO	227020	38
491043	berúgókar SIMSON ROLLER SR50 Német Minőség EAST ZONE	227030	14	493010	berúgókar gumival ENDURO S70 Német Minőség EAST ZONE	227020	38
90018	berúgókarba golyó	090219	15	122001	berúgókar csiszolt	357542	39
491213	berúgókar rugó Német Minőség EAST ZONE	227870	16	491019	berúgókar gumival Német Minőség EAST ZONE	357542	39
491214	berúgókar csapszeg 11x20 Német Minőség EAST ZONE	090132	17	491624	berúgókar gumival Német GYÁRI minőség EAST ZONE	357542	39
81006	berúgógumi	377581	18	191002	sebváltókar Német Minőség EAST ZONE	226941	40
491215	berúgókar alátét Német Minőség EAST ZONE	090297	19	497003	sebváltókar Német Minőség EAST ZONE	226941	40
701042	váltókar EAST ZONE	503650	21	491128	berúgókar + sebváltókar TUNING ENDURO ezüst Német Minőség EAST ZONE	-	39-40
491194	fékkar rögzítő anya M6-8 Német Minőség EAST ZONE	090024	22	491138	berúgókar + sebváltókar TUNING ENDURO karbon Német Gyári Minőség EAST ZONE	-	39-40
491462	sebességváltóhoz porvédő Német Minőség EAST ZONE	204780	24	491139	berúgókar + sebváltókar TUNING ENDURO króm Német Gyári Minőség EAST ZONE	-	39-40
491360	rugós alátét B8 Német Minőség EAST ZONE	090179	25	491137	berúgókar + sebváltókar TUNING ENDURO narancssárga Német Gyári Minőség EAST ZONE	-	39-40
491445	váltókar csavar hatlapfejű M8x60 Német Minőség EAST ZONE	090050	26	81007	sebváltó gumi	386181	42
491216	sebváltókar távtartó Német Minőség EAST ZONE	505271	27	491711	berúgókar csavar szett Német minőség EAST ZONE	-	-

S50

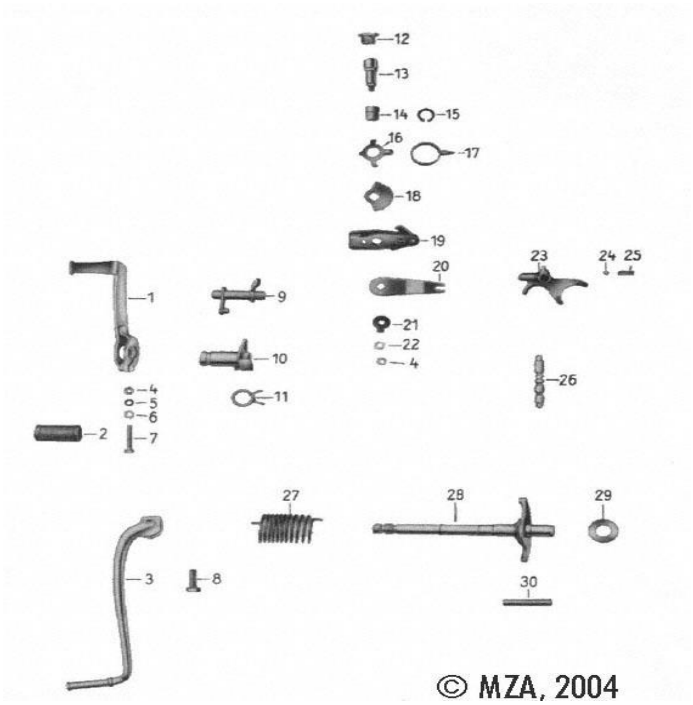

Moped kód	Megnevezés	Gyári szám	Ábra szám	Moped kód	Megnevezés	Gyári szám	Ábra szám
191001	sebváltókar	11 38614 506	1	13001	zéger gyűrű kuplungtengely 15x1 külső	090344	15
81007	sebváltó gumi	386181	2	491453	határoló lemez váltóba DUO Német Minőség EAST ZONE	376670	16
491019	berúgókar gumival Német Minőség EAST ZONE	357542	3	494027	kilincsmű ív DUO EAST ZONE	376620	18
122001	berúgókar csiszolt	357542	3	701075	váltó kilincsmű DUO4/1 Német Minőség EAST ZONE	376500	19
81006	berúgógumi	377581	3	491452	váltó kengyel DUO Német minőség EAST ZONE	376240	20
491449	rugós alátét B5 Német Minőség EAST ZONE	090161	5	161010	kuplung lamella biztosító lemez	090312	21
491305	rugós alátét B6 Német Minőség EAST ZONE	090162	5	491193	fékkar rögzítő alátét A6,4 Német Minőség EAST ZONE	090301	22
491193	fékkar rögzítő alátét A6,4 Német Minőség EAST ZONE	090301	6	496036	váltóvilla DUO4/1 Német Minőség EAST ZONE	376770	23
491192	fékkar rögzítő csavar M6x35 Német Minőség EAST ZONE	090069	7	90010	váltógolyó 7mm csőtengelyhez	090221	24
491188	kerékagy rögzítő csavar M8x25 Német Minőség EAST ZONE	090075	8	491045	húzóéktengely DUO4/1 Német Minőség EAST ZONE	376760 - 216980	26
701106	lábváltó tengely DUO4/1 Német Minőség EAST ZONE	376540	9	380016	berúgórugó	357530	27
701100	hajtott tengely (furulya) Német Minőség EAST ZONE	377090	10	491048	berúgó tengely íves Német Minőség EAST ZONE	387010	28
380015	olló rugó	11 37707 503	11	111007	berúgó tengely íves	387010	28
496040	automata tengely Német Minőség EAST ZONE	37672-00	13	491454	berúgó tengely távtartó alátét DUO Német Minőség EAST ZONE	375270	29

12. VÁLTÓ

S51

Váltókapcsoló berendezés

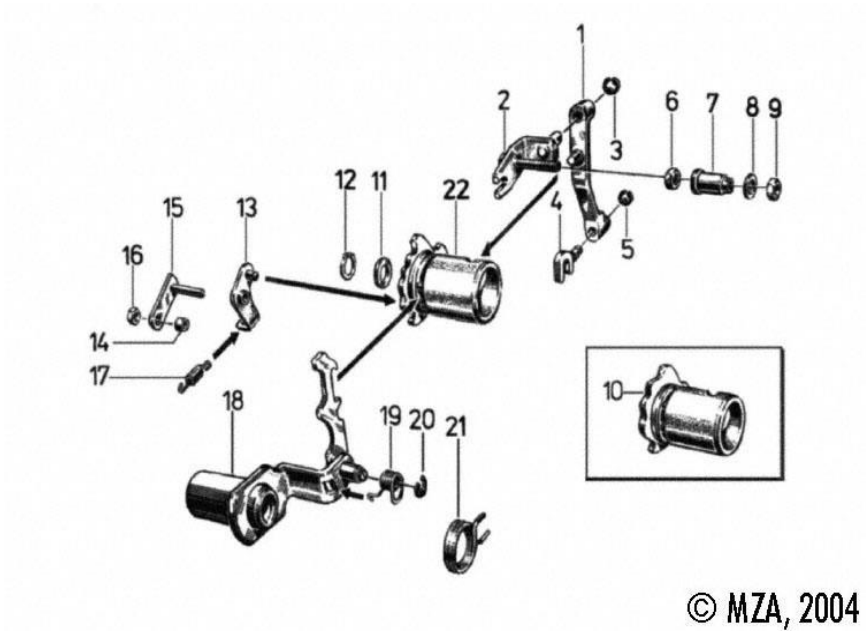

Moped kód	Megnevezés	Gyári szám	Ábra szám	Moped kód	Megnevezés	Gyári szám	Ábra szám
494016	forgatókar	226902	1	491498	kapcsoló dob alátét 12x18x1,3 mm Német Minőség EAST ZONE	226630	11
484124	forgatókar Német Minőség EAST ZONE	226902	1	491499	kapcsoló dob alátét 12x18x1,4 mm Német Minőség EAST ZONE	226630	11
494047	forgatókar állító csavar EAST ZONE	226121	2	13007	zéger gyűrű váltódob tengely 12x1 külső Német Minőség EAST ZONE	90343	12
491191	zéger gyűrű hátsó fékpofához Német Minőség EAST ZONE	90338	3	494014	sebesség rögzítő kar EAST ZONE	226051	13
484126	kapcsoló villa Német Minőség EAST ZONE	226921	4	484109	kapcsoló persely Német Minőség EAST ZONE	226731	14
491436	biztosító gyűrű kapcsoló villához Német Minőség EAST ZONE	90337	5	484128	sebváltóhoz rögzítőkar Német Minőség EAST ZONE	226061	15
491458	forgatókar állító anya M8-10-04K Német Minőség EAST ZONE	90037	6	491194	fékkar rögzítő anya M6-8 Német Minőség EAST ZONE	90024	16
484127	forgatókar állító anya Német Minőség EAST ZONE	226850	7	380003	sebváltó visszahúzó rugó	340891	17
491209	forgatókar alátét 8,4mm Német Minőség EAST ZONE	90302	8	111008	kapcsolókar (váltó csőtengely)	226031	18
491190	kerékagy rögzítő csavar anya M8 Német Minőség EAST ZONE	90026	9	495009	kapcsolókar (váltó csőtengely)	226031	18
484107	kapcsolódob 3. sebességes Német Minőség EAST ZONE	226091	10	380004	kapcsolókar rugó	226911	19
491210	kapcsolódob alátét 12x18x1 mm Német Minőség EAST ZONE	226630	11	491211	kapcsolókar zéger gyűrű 7-es Német Minőség EAST ZONE	90339	20
491496	kapcsoló dob alátét 12x18x1,1 mm Német Minőség EAST ZONE	226030	11	380001	olló rugó Német minőség EAST ZONE	226871	21
491497	kapcsoló dob alátét 12x18x1,2 mm Német Minőség EAST ZONE	226630	11	431022	kapcsolódob 4 sebességes	226021	22

Ötsebességes váltó

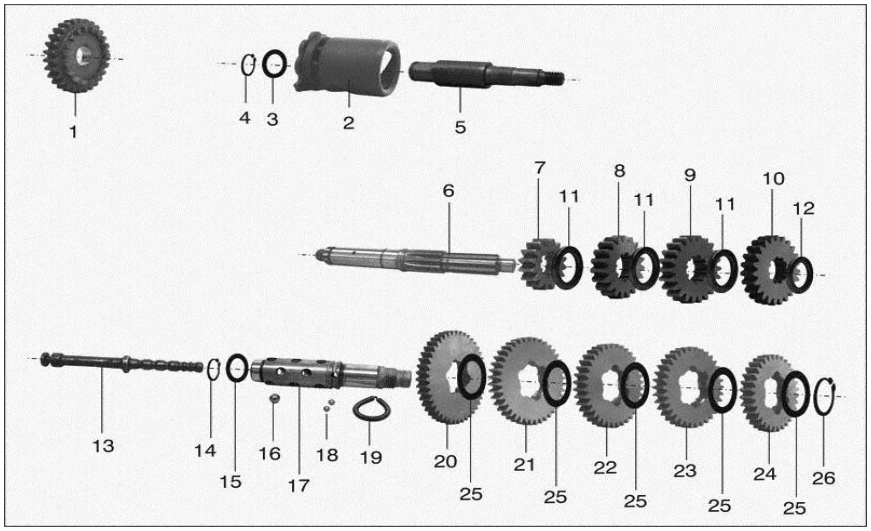

Moped kód	Megnevezés	Gyári szám	Ábra szám	Moped kód	Megnevezés	Gyári szám	Ábra szám
491807	indítókerék 5 sebességes váltóhoz Német minőség	235911	1	90010	váltógolyó 7mm csőtengelyhez	090221	16
311035	kapcsolódob 5 sebességes váltóhoz	236010	2	311037	hajtott tengely (furulya) 5 sebességes váltóhoz	235970	17
13007	zéger gyűrű váltódob tengely 12x1 külső Német Minőség EAST ZONE	090343	4	90017	váltógolyó 4mm csőtengelyhez	090218	18
701102	váltódob tengely Német Minőség EAST ZONE	226642	5	380002	csőtengely zsinor rugó Német minőség EAST ZONE	225731	19
311029	kuplungtengely 5 sebességes váltóhoz Z10	225921	6	311034	váltókerék Z44 5 sebességes váltó I. sebesség	235835	20
311025	váltókerék Z16 5 sebességes váltóhoz	235911	7	311033	váltókerék Z40 5 sebességes váltóhoz II. sebesség	235836	21
311026	váltókerék Z19 5 sebességes váltóhoz	235914	8	311032	váltókerék Z36 5 sebességes váltó III. sebesség	235837	22
311027	váltókerék Z22 5 sebességes váltóhoz	235913	9	311031	váltókerék Z34 5 sebességes váltóhoz III. sebesség	235838	23
311028	váltókerék Z24 5 sebességes váltóhoz III. sebesség	235911	10	311030	váltókerék Z32 5 sebességes váltóhoz III. sebesség	235839	24
491846	kuplungtengely hézagoló 5 sebességes váltóhoz 15x22x1 () Német minőség EAST ZONE	235991	11	13004	zéger gyűrű váltókerék 24x1,2 külső	090349	26
484159	kuplung tengely hézagoló lemez 10x16x1 Német Minőség EAST ZONE	225961	12	491148	váltó ötödik sebesség rövid komplett (V. sebesség) (Z44 / Z40 / Z36 / Z34 / Z32) (Z10 / Z16 / Z19 / Z22 / Z24) Német Minőség	180050	-
311036	húzóéktengely 5 sebességes váltóhoz	235962	13	311012	váltó ötödik sebesség komplett (V. sebesség) (Z44 / Z40 / Z36 / Z34 / Z32) (Z10 / Z16 / Z19 / Z22 / Z24)	180050	-
13002	zéger gyűrű csőtengely 20x1,2 külső	090347	14	491614	váltó ötödik sebesség hosszú komplett (V. sebesség) (Z44 / Z40 / Z36 / Z34 / Z32) (Z10 / Z16 / Z19 / Z22 / Z23) Német Minőség EAST ZONE	180050	-
491222	hajtott tengely hézagoló lemez 20x32x1 Német Minőség EAST ZONE	225981	15				

Kuplungszerkezet

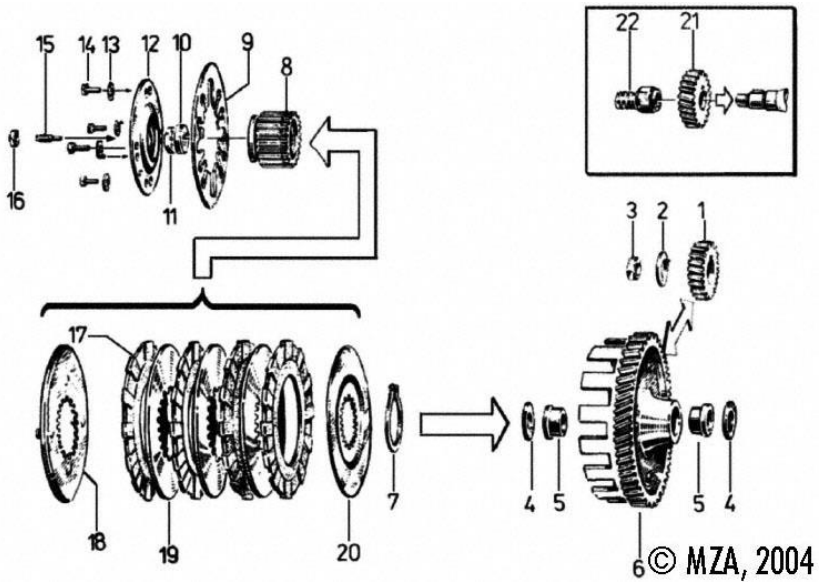

Moped kód	Megnevezés	Gyári szám	Ábra szám	Moped kód	Megnevezés	Gyári szám	Ábra szám
491221	kuplung kisfogaskerék Z20 Német Gyári Minőség MZA	223911	1	197017	keréktengely anya M12x1,5 Német Minőség EAST ZONE	090020	11
498023	kuplung kisfogaskerék Z21	223891	1	491500	csavar anya M12x1,5-05 Német Minőség EAST ZONE	090029	11
161002	kuplungfogaskerék biztosító lemez	373231	2	484120	kuplung állítótányér Német Minőség EAST ZONE	224051	12
121017	főtengely anya M10x1	090027	3	161010	kuplung lamella biztosító lemez	090312	13
161016	kuplungkosár hézagoló lemez 1,0mm	224971	4	321014	kuplung állító csavar M6x20	355161	15
498024	kuplung persely	224761	5	491194	fékkar rögzítő anya M6-8 Német Minőség EAST ZONE	090024	16
498021	kuplungkosár + kisfogaskerék Z65 + Z20	224071	6	498012	kuplung lamella	224680	17
491078	kuplungkosár + kisfogaskerék Z65 + Z20 Német Minőség EAST ZONE	224071	6	491077	kuplung lamella szett Német Minőség EAST ZONE	224680	17
491606	kuplungkosár + kisfogaskerék Z65 + Z20 TUNING könnyített Német Minőség EAST ZONE	224071	6	491549	kuplung lamella szett TUNING 2,5mm 5-db-os Német Gyári Minőség MZA	224680	17
491132	kuplungkosár + kisfogaskerék Z62 + Z21 Német Minőség EAST ZONE	224090	6	484121	kuplung tányér agyhoz Német Minőség EAST ZONE	224040	18
491590	kuplungkosár + kisfogaskerék Z62 + Z21 TUNING könnyített Német Minőség EAST ZONE	224090	6	493031	kuplung lamella fém 1 mm Német Minőség EAST ZONE	224830	19
13003	zéger gyűrű külső 45/A	090353	7	491787	kuplung lamella fém 0,6 mm () Német Minőség EAST ZONE	224830	19
484119	kuplungagy Német Gyári Minőség EAST ZONE	224811	8	484123	kuplung nyomólap Német Minőség EAST ZONE	224821	20
491059	kuplungagy komplett lamellákkal Német Gyári Minőség EAST ZONE	224811	8	491221	kuplung kisfogaskerék Z20 Német Gyári Minőség MZA	223911	21
702305	kuplung tányér rugó 1,5mm (Német Minőség EAST ZONE	224901	9	498023	kuplung kisfogaskerék Z21	223891	21
491526	kuplung tányér rugó 1,6mm Német Minőség EAST ZONE	224750	9	701087	fordulat meghajtó garnitúra Német Minőség EAST ZONE	225041	22
491527	kuplung tányér rugó 1,8mm Német Minőség EAST ZONE	224751	9	491716	biztosító lemez szett Német minőség EAST ZONE	-	-
161013	kuplungagy biztosító lemez	355140	10				

13. ÜZEMANYAGTARTÁLY, NYEREG, CSOMAGTARTÓ

S51

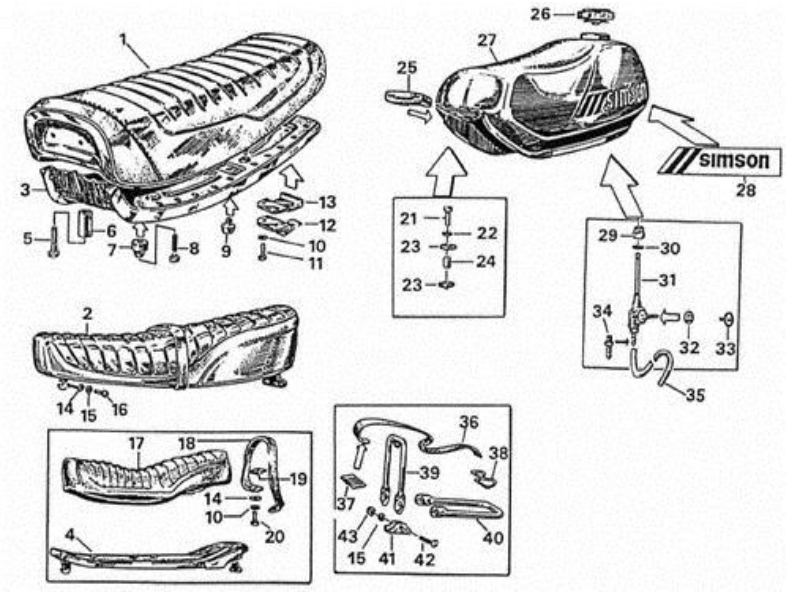

Moped kód	Megnevezés	Gyári szám	Ábra szám	Moped kód	Megnevezés	Gyári szám	Ábra szám
305006	nyereg komplett	200245	1	301007	nyereghuzat szürke	260370	17
305004	nyereg enduro komplett	190760	2	301002	nyereghuzat varrott enduro	190801	17
305013	nyereg komplett fekete- piros	190761	2	301008	nyereghuzat	348905	17
305014	nyereg komplett fekete-sárga	190762	2	301009	nyereghuzat szürke	348905	17
305002	ülés lemez horganyzott	190770	4	301016	nyereghuzat ragasztott enduro	190801	17
491379	nyereg csavar hatlapfejű M6x40 Német Minőség EAST ZONE	090070	5	301011	nyereghuzat fekete-piros ragasztott enduro	190801	17
491355	nyereg távtartó bakelit Német Minőség EAST ZONE	173111	6	301015	nyereghuzat fekete-sárga ragasztott enduro	190801	17
81023	nyereg ütköző gumibak csúcsos	173311	7	491419	csavar M6x16 hatlapfejű Német Minőség EAST ZONE	090064	20
81022	nyereg ütköző gumibak sima	173311	7	491365	csavar M8x20 hatlapfejű Német Minőség EAST ZONE	090073	21
491380	csavar AM6x25 hengeres Német Minőség EAST ZONE	090424	8	491394	alátét nagy (nyereg) A8,4 Német Minőség EAST ZONE	090587	22
491305	rugós alátét B6 Német Minőség EAST ZONE	090162	10	491356	üzemanyag tartály ütköző gumi Német Minőség EAST ZONE	260461	23
491276	csavar M6x12-A4K rögzítő Német Minőség EAST ZONE	090060	11	484141	tankrögzítő persely 8,1x11,3x15 mm Német Minőség EAST ZONE	204481	24
483051	ülés rögzítő lemez füles Német Minőség EAST ZONE	173330	12	491785	üzemanyag tartály persely rövid, 9x12x9 mm Német Minőség EAST ZONE	34041	24
483050	ülés rögzítő lemez sima Német Minőség EAST ZONE	173320	13	483058	tankrögzítő gumi Német Minőség EAST ZONE	173301	25
491193	fékkar rögzítő alátét A6,4 Német Minőség EAST ZONE	090301	14	491031	tanksapka krómos Német Minőség	201630	26
491277	alátét B6 Német Minőség EAST ZONE	090178	15	281003	tanksapka zárható	201631	26
491381	nyereg csavar hengeres AM6x14 Német Minőség EAST ZONE	090420	16	701111	tömítés tanksapkára Német minőség EAST ZONE	172712	
301003	nyereghuzat feliratos	260370	17	701035	üzemanyag tartály piros-zöld	190830	27
301017	nyereghuzat kék	260370	17	350003	matrica tankra piros	192850	28
301018	nyereghuzat sárga	260370	17	350002	matrica tankra ezüst-fekete	192850	28

Moped kód	Megnevezés	Gyári szám	Ábra szám	Moped kód	Megnevezés	Gyári szám	Ábra szám
350001	matrica tankra fehér-fekete	192850	28	493040	üzemanyagcsap EAST ZONE	202251	31
350004	matrica tankra neon sárga	192850	28	491766	üzemanyagcsap EHR - eredeti gyári DDR-es dizájn, ülepítős (80-50.400) Német minőség EAST ZONE	202251	32
350005	matrica tankra fehér-fekete-ezüst	192850	28	493003	tömítés benzincsap kicsi Német Minőség EAST ZONE	327330	32
350006	matrica tankra zöld	192850	28	493005	tömítés benzincsap nagy Német Minőség EAST ZONE	347450	32
350008	matrica tankra arany	192850	28	261016	tömítés benzincsap ülepítős benzincsaphoz EAST ZONE	179221	32
350009	matrica tankra kék	192850	28	491779	tömítés benzincsap VITON, nagy 4 lyukas D: 17,7 mm (80-50.432) Német Minőség EAST ZONE	347450	32
350007	matrica tankra sárga	192850	28	498010	üzemanyagcsap csonk	317270	34
491719	matrica lágy arany Német minőség EAST ZONE	-	-	491790	üzemanyagcsap csatlakozó EHR csapokhoz, fém, 6,5 mm Német minőség	31727	34
350048	matrica szett tank és dekni fehér-ezüst	192850	28	491111	műszaki cső 5x8,2 mm (5m/tekercs) Német Minőség	201970	35
350049	matrica szett tank és dekni fehér-kék	192850	28	152003	műszaki cső 5x7x2	210101	35
350051	matrica szett tank és dekni fekete-arany-fehér	192850	28	491748	műszaki cső 5x8,2 mm (30 cm) Német Minőség	201970	35
350050	matrica szett tank és dekni fekete-ezüst-piros	192850	28	81025	csomagtartó gumi komplett Német minőség EAST ZONE	346940	36
350052	matrica szett tank és dekni fekete-zöld	192850	28	491768	csomagtartó gumi 500 mm hosszú, 35 mm széles, 5mm vastag Német minőség EAST ZONE	327641	36
350047	matrica szett tank és dekni piros-fekete	192850	28	491417	csomagtartó gumihoz csatt Német Minőség EAST ZONE	346960	37
491357	üzemanyagcsap hollander M16x1 Német Minőség EAST ZONE	478270	29	133006	csomagtartó akasztó horog	346930	38
151006	üzemanyagcsap hollander M16x1	478270	29	112002	csomagtartó horganyzott	201430	39, 40
701047	tömítés benzincsap hollander 10,3x13,3 Német Minőség EAST ZONE	478020	30	112001	csomagtartó fekete	201430	39, 40
491757	üzemanyagszűrő d:6mm rézszűrő, motorkerékpár UNIVERZÁLIS Német Minőség EAST ZONE	306570	31	112003	csomagtartó oldal bal - jobb	880021	39, 40
491754	üzemanyagcsap EHR - eredeti gyári DDR-es dizájn Német minőség	202251	31	112006	csomagtartó oldal bal	880021	39, 40
20116	üzemanyagszűrő d:6mm motorkerékpár Német Minőség EAST ZONE	306570	31	112007	csomagtartó oldal jobb	880021	39, 40
493008	üzemanyagcsap feliratos EAST ZONE	202251	31	491254	csavar M6x22 hatlapfejű Német Minőség EAST ZONE	090066	42
492027	üzemanyagcsap ülepítős EAST ZONE	202251	31	491194	fékkar rögzítő anya M6-8 Német Minőség EAST ZONE	090024	43
151005	üzemanyagcsap ülepítős szett Német Minőség EAST ZONE	202251	31	322004	klauzer	-	-

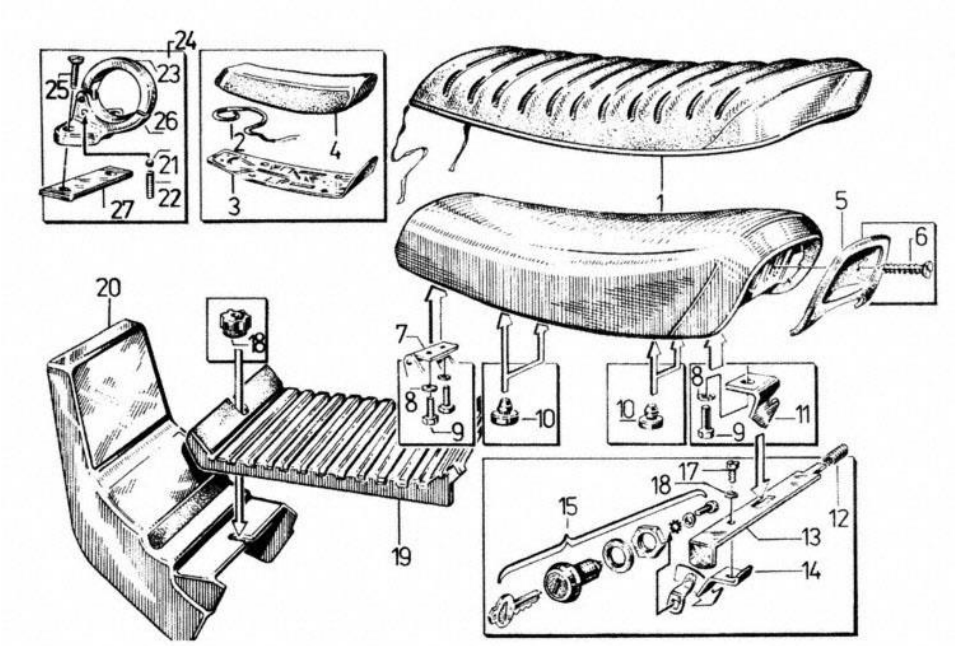

Moped kód	Megnevezés	Gyári szám	Ábra szám	Moped kód	Megnevezés	Gyári szám	Ábra szám
301001	nyereghuzat	500570	1	491049	zár dekni Német Minőség EAST ZONE	512820	15
301013	nyereghuzat ragasztot	500721	1	493006	zár dekni EAST ZONE	512820	15
301012	nyereghuzat fekete-piros	500571	1	491806	zár dekni + zár kormány Német minőség	172280	15
301014	nyereghuzat fekete-sárga	500571	1	491206	fékfedél rugós alátét B5 Német Minőség EAST ZONE	090176	16
491457	ülés lemez gumicsík 1méter Német Minőség EAST ZONE	071333	2	491278	csavar AM5x10 hengeres Német Minőség EAST ZONE	090411	17
491447	ülés lemez takaró műanyag Német Minőség EAST ZONE	503140	5	90017	váltógolyó 4mm csőtengelyhez	090218	21
491448	csavar B4,2x13 süllyesztett fejű Német Minőség EAST ZONE	090119	6	491408	táskaakasztó Német Minőség EAST ZONE	500890	24
491305	rugós alátét B6 Német Minőség EAST ZONE	090162	8	491392	nyereg csavar süllyesztett fejű M5x12 Német Minőség EAST ZONE	090330	25
491341	nyereg rögzítő vas Német Minőség EAST ZONE	503330	11	491446	nyereg stift 3x10 Német Minőség EAST ZONE	090208	28

S50

Üzemanyagtartály, üzemanyagcsap

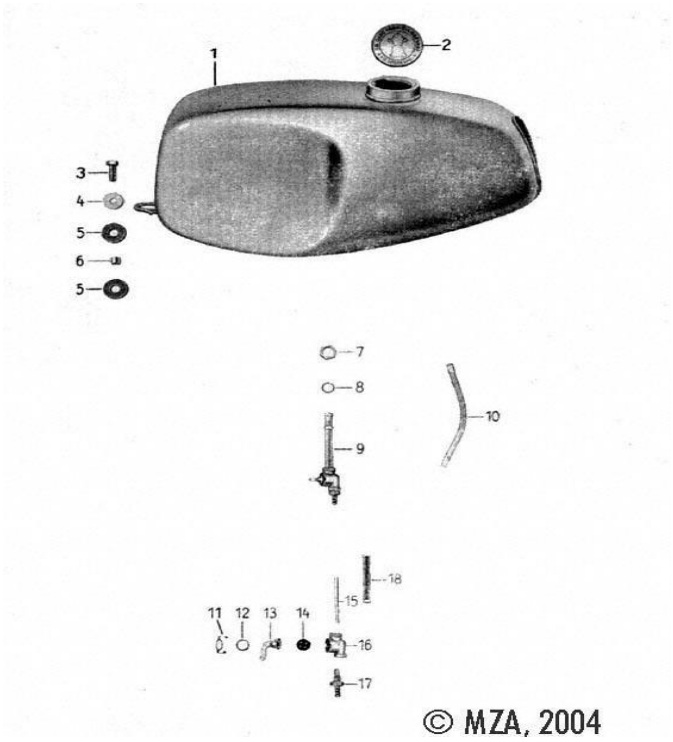

Moped kód	Megnevezés	Gyári szám	Ábra szám	Moped kód	Megnevezés	Gyári szám	Ábra szám
701035	üzemanyag tartály piros-zöld	191972	1	493008	üzemanyagcsap feliratos EAST ZONE	202251	9
491031	tanksapka krómos Német Minőség	201630	2	492027	üzemanyagcsap ülepítős EAST ZONE	202251	9
491365	csavar M8x20 hatlapfejű Német Minőség EAST ZONE	090073	3	493040	üzemanyagcsap EAST ZONE	202251	9
491474	alátét üzemanyag tartály A8,4 Német Minőség EAST ZONE	090308	4	151005	üzemanyagcsap ülepítős szett Német Minőség EAST ZONE	-	9
491356	üzemanyag tartály ütköző gumi Német Minőség EAST ZONE	260461	5	491111	műszaki cső 5x8,2 mm (5m/tekercs) Német Minőség	201970	10
484141	tankrögzítő persely 8,1x11,3x15 mm Német Minőség EAST ZONE	204481	6	491748	műszaki cső 5x8,2 mm (30 cm) Német Minőség	201970	10
491357	üzemanyag tartály anya M16x1 Német Minőség EAST ZONE	478270	7	152003	műszaki cső 5x7x2 mm	210101	10
701047	tömítés benzincsap hollander 10,3x13,3 Német Minőség EAST ZONE	478020	8	493003	tömítés benzincsap kicsi Német Minőség EAST ZONE	327330	14
20116	üzemanyagszűrő d:6mm motorkerékpár Német Minőség EAST ZONE	306570	9	493005	tömítés benzincsap nagy 4 lyukas D: 17,7 mm Német Minőség EAST ZONE	347450	14
491757	üzemanyagszűrő d:6mm rézszűrő, motorkerékpár UNIVERZÁLIS Német Minőség EAST ZONE	306570	9	491779	tömítés benzincsap VITON, nagy 4 lyukas D: 17,7 mm (80-50.432) Német Minőség EAST ZONE	347450	14
491754	üzemanyagcsap EHR - eredeti gyári DDR-es dizájn Német minőség	202251	9	491764	üzemanyagcsap cső EHR (a 491754-es kódon lévő üzemanyagcsaphoz) Német minőség	31729	15
491766	üzemanyagcsap EHR - eredeti gyári DDR-es dizájn, ülepítős (80-50.400) Német minőség EAST ZONE	202251	9	491018	üzemanyagcsap szűrő réz Német Minőség EAST ZONE	306575 + 80-50.407	18

Nyereg

Moped kód	Megnevezés	Gyári szám	Ábra szám	Moped kód	Megnevezés	Gyári szám	Ábra szám
305005	nyereg habszivacs	200245	1	491419	csavar M6x16 hatlapfejű Német Minőség EAST ZONE	090064	7
305007	nyereg habszivacs	25013	1	81025	csomagtartó gumi komplett Német minőség EAST ZONE	346940	8
305006	nyereg komplett	200245	1	491768	csomagtartó gumi 500 mm hosszú, 35 mm széles, 5mm vastag Német minőség EAST ZONE	327641	8
491277	alátét B6 Német Minőség EAST ZONE	090178	2	491417	csomagtartó gumihoz csatt Német Minőség EAST ZONE	346960	9
491381	nyereg csavar hengeres AM6x14 Német Minőség EAST ZONE	090420	3	133006	csomagtartó akasztó horog	346930	10
491421	alátét 6,4 Német Minőség EAST ZONE	090295	5	112001 112002	csomagtartó fekete csomagtartó horganyzott	201430	11 - 15
491305	rugós alátét B6 Német Minőség EAST ZONE	090162	6	491254	csavar M6x22 hatlapfejű Német Minőség EAST ZONE	090066	15
305002	ülés lemez horganyzott	190770	7				

SCWALBE

Üzemanyagtartály, üzemanyagcsap

Moped kód	Megnevezés	Gyári szám	Ábra szám	Moped kód	Megnevezés	Gyári szám	Ábra szám
491658	üzemanyag tartály gumi Német minőség EAST ZONE	321320	1	491357	üzemanyag tartály anya M16x1 Német Minőség EAST ZONE	478270	13
496042	üzemanyag tartály Német Minőség	347310	2	491628	üzemanyagcsap piros karos EAST ZONE	502240	14
491700	üzemanyagszűrő tankba d:40 mm Német Minőség EAST ZONE	478825 07	3	491005	üzemanyagcsap EAST ZONE	502240	14
491111	műszaki cső 5x8,2 mm (5m/tekercs) Német Minőség	201970	5	491758	üzemanyagcsap EHR - eredeti gyári DDR-es dizájn Német minőség	347320	14
152003	műszaki cső 5x7x2 mm	210101	5	151013	üzemanyagcsap szett Német Minőség EAST ZONE	-	14
21112	műszaki cső 5x10 mm (5m/tekercs) zöld	-	5	20116	üzemanyagszűrő d:6mm motorkerékpár Német Minőség EAST ZONE	306570	15
491748	műszaki cső 5x8,2 mm (30 cm) Német Minőség	201970	5	491757	üzemanyagszűrő d:6mm rézszűrő, motorkerékpár Német Minőség EAST ZONE	306570	15
491717	üzemanyag tartály csavar szett Német minőség EAST ZONE	-	6, 7, 8, 9, 10, 11	491764	üzemanyagcsap cső (a 491754-es kódon lévő üzemanyagcsaphoz Német minőség	31729	16
491517	üzemanyag tartály persely 6,2 x 8,2 x 12mm Német Minőség EAST ZONE	327220	9	493005	tömítés benzincsap nagy 4 lyukas D: 17,7 mm Német Minőség EAST ZONE	347450	18
701047	tömítés benzincsap hollander 10,3x14,3,1,5 Német Minőség EAST ZONE	478020	12	491537	szűrőkosár benzincsaphoz BING Német Minőség EAST ZONE	347480	23

Nyereg, csomagtartó

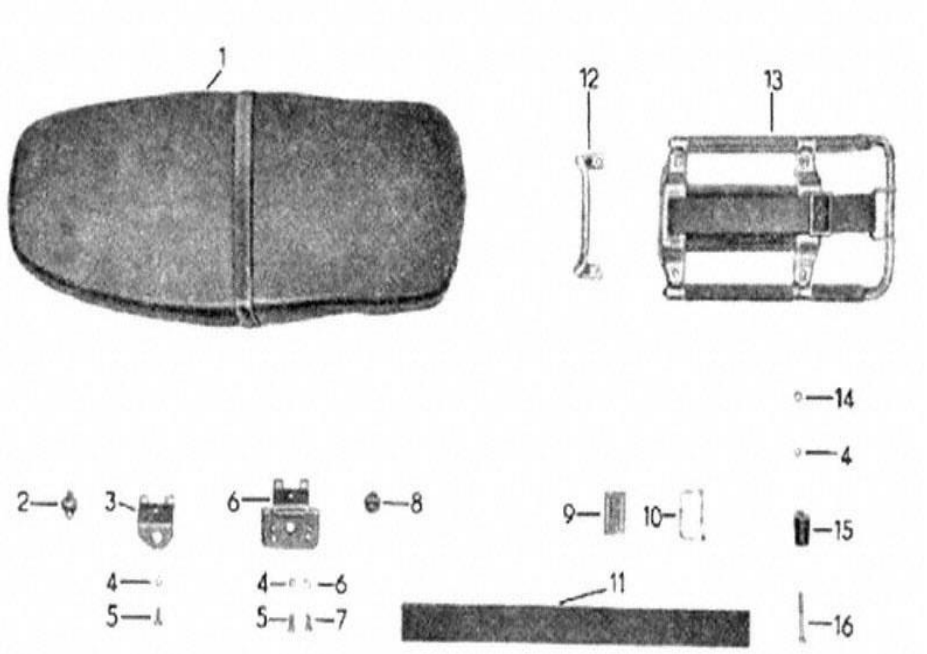

Moped kód	Megnevezés	Gyári szám	Ábra szám	Moped kód	Megnevezés	Gyári szám	Ábra szám
305015	nyereg komplett	460015	1	81022	nyereg ütköző gumibak sima	348710	8
305007	nyereg habszivacs rövid	25013	1	491417	csomagtartó gumihoz csatt Német Minőség EAST ZONE	346960	9
305008	nyereg habszivacs, teljes hossz: 60 cm, magasság: 8 cm	200245	1	133006	csomagtartó akasztó horog	346930	10
305016	ülés lemez horganyzott	260095	1	81025	csomagtartó gumi komplett Német minőség EAST ZONE	346940	11
81023	nyereg ütköző gumibak csúcsos	173311	2	491768	csomagtartó gumi 500 mm hosszú, 35 mm széles, 5mm vastag Német minőség EAST ZONE	327641	11
491305	rugós alátét B6 Német Minőség EAST ZONE	090162	4	701046	csomagtartó hátsó Német Minőség MZA	340070	13
491419	csavar M6x16 hatlapfejű Német Minőség EAST ZONE	090064	5	494001	csomagtartó bak műanyag Német Minőség EAST ZONE	460115	15
491131	nyeregzsanér Német Minőség EAST ZONE	348850	6	491767	csomagtartó bak csavar M6x50 Német minőség EAST ZONE	090061	16
491276	csavar M6x12-A4K rögzítő Német Minőség EAST ZONE	090060	7	491819	csomagtartó felfogatás csavar szett Német minőség	-	4, 14, 16

14. ELEKTROMOS RÉSZEK

S51

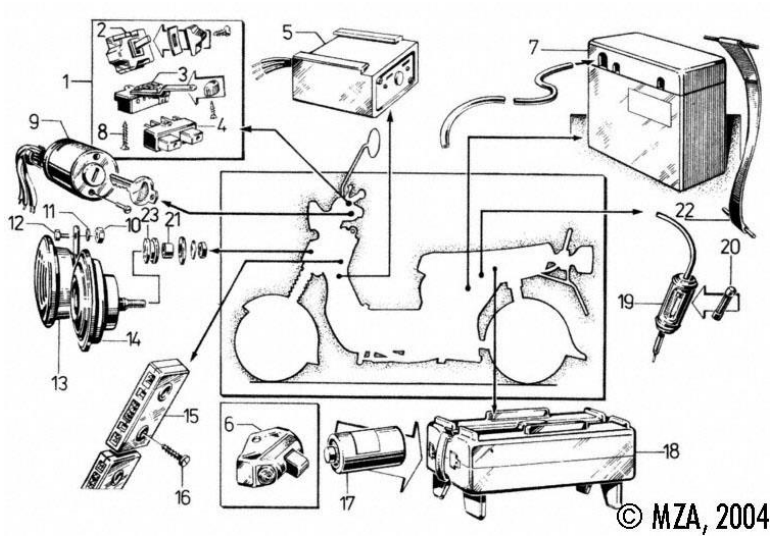

Moped kód	Megnevezés	Gyári szám	Ábra szám	Moped kód	Megnevezés	Gyári szám	Ábra szám
484165	kombinált kapcsoló Német Minőség EAST ZONE	195541	1	491276	csavar M6x12-A4K rögzítő Német Minőség EAST ZONE	090060	12
701012	világítás kapcsoló új EAST ZONE	390450	2	493037	kürt 6V Német Minőség EAST ZONE	204921	13
484118	irányjelző kapcsoló Német Minőség EAST ZONE	390460	3	491773	kürt 6V és 12V - alumínium burkolat, eredeti gyári DDR-es dizájn Német minőség	204921	13, 14
701010	irányjelző kapcsoló régi	205900	3	493036	kürt 12V Német Minőség EAST ZONE	204921	14
701014	kürt + fénykürt kapcsoló Német minőség EAST ZONE	391210	4	491325	fényszóró csavar B4,2x9,5 Német Minőség EAST ZONE	090122	16
484162	kürt + fénykürt kapcsoló Német Minőség EAST ZONE	390470	4	491029	irányjelző relé 6V 2x21W Német Minőség EAST ZONE	204181	17
701031	feszültség szabályzó 12V-42W 2,5A	161750	5	494008	irányjelző relé 12V 2x21W Német Minőség EAST ZONE	204185	17
491642	feszültség szabályzó Német minőség EAST ZONE	161750	5	491125	irányjelző relé 12V 2X10W Német Minőség EAST ZONE	512170	17
701011	világítás kapcsoló régi	205900	6	491328	akkumulátor lemez Német Minőség EAST ZONE	20195	18
132208	akkumulátor 6V 11Ah (6N11A-3A) savas 122x62x132 + savcsomag MZONE	198340	7	701076	biztosíték tartó hengeres	-	19
16248	akkumulátor 12V 5,5Ah-3B 140x60x135 Német Gyári Minőség SOTEX	090113	7	701022	biztosíték tartó 2-es Német Minőség EAST ZONE	8811.13-1	-
16247	akkumulátor 6V 11Ah (6V 11A-1B) savas 120x60x130 ES / TS 150-250 Német Gyári Minőség SOTEX	198340	7	491281	biztosíték 8A Német Minőség EAST ZONE	090319	20
493019	gyújtáskapcsoló 8 lábas Német Minőség	501850	9	491749	biztosíték 5A Német Minőség EAST ZONE	090319	20
493017	gyújtáskapcsoló 7 lábas Német Gyári Minőség EAST ZONE	509260	9	20317	biztosíték 8A hengeres	090319	20
491194	fékkar rögzítő anya M6-8 Német Minőség EAST ZONE	090024	10	81024	akkumulátor leszorító gumi 235x30x1,5 mm Német Minőség EAST ZONE	420821	22
491277	alátét B6 Német Minőség EAST ZONE	090178	11				

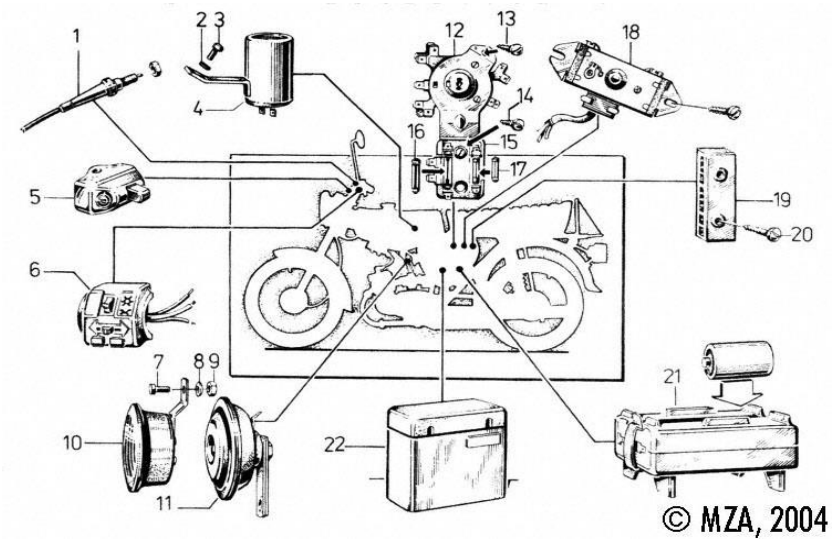

Moped kód	Megnevezés	Gyári szám	Ábra szám	Moped kód	Megnevezés	Gyári szám	Ábra szám
498001	féklámpa kapcsoló első EAST ZONE	195791	1	121005	gyújtáskulcs	390500	12
494058	féklámpa kapcsoló első EAST ZONE	195791	1	491228	gyújtáskapcsoló Német GYÁRI Minőség EAST ZONE	202841	12
491280	féklámpa kapcsoló + vezeték első Német Minőség EAST ZONE	196811	1	492050	gyújtáskapcsoló	202841	12
491305	rugós alátét B6 Német Minőség EAST ZONE	090162	2	491724	gyújtáskapcsoló EAST ZONE	202841	12
491276	csavar M6x12-A4K rögzítő Német Minőség EAST ZONE	090060	3	197041	gyújtáskapcsoló felfogató lemez	203361	12
491029	irányjelző relé 6V 2x21W Német Minőség EAST ZONE	204181	4	491315	gyújtáskapcsoló csavar AM3x5 Német Minőség EAST ZONE	090406	12
494008	irányjelző relé 12V 2x21W Német Minőség EAST ZONE	204185	4	491256	csavar B4,8x13 lemez Német Minőség EAST ZONE	090123	13
491125	irányjelző relé 12V 2X10W Német Minőség EAST ZONE	512170	4	491749	biztosíték 5A Német Minőség EAST ZONE	090319	16
701012	világítás kapcsoló új EAST ZONE	390450	5	491281	biztosíték 8A Német Minőség EAST ZONE	090319	16
484165	kombinált kapcsoló Német Minőség EAST ZONE	195541	6	20317	biztosíték 8A hengeres	090319	16
491276	csavar M6x12-A4K rögzítő Német Minőség EAST ZONE	090060	7	491283	biztosíték 4A 6x25 mm Német Minőség EAST ZONE	202825	17
491277	alátét B6 Német Minőség EAST ZONE	090178	8	491282	biztosíték F3,15 Német Minőség EAST ZONE	090320	17
491194	fékkar rögzítő anya M6-8 Német Minőség EAST ZONE	090024	9	494049	akkumulátor töltő 25 Watt 2 tekercses Német Minőség EAST ZONE	483380	18
493037	kürt 6V Német Minőség EAST ZONE	204921	10	491007	irányjelző relé + feszültség szabályzó 12V 2x21W 5A Német Minőség EAST ZONE	501911	18
493036	kürt 12V Német Minőség EAST ZONE	204921	11	491613	irányjelző relé + feszültség szabályzó 12V 2x21W 2,5A Német Minőség EAST ZONE	501911	18
491773	kürt 6V és 12V - alumínium burkolat, eredeti gyári DDR-es dizájn Német minőség	204921	10, 11	484105	akkumulátor töltő 6V 1 tekercses Német Minőség EAST ZONE	193141	18
491399	kürt felfogató lemez Német Minőség EAST ZONE	19467	11	491317	vezeték csavar B4,2x19 Német Minőség EAST ZONE	090121	20

Moped kód	Megnevezés	Gyári szám	Ábra szám	Moped kód	Megnevezés	Gyári szám	Ábra szám
491328	akkumulátor lemez Német Minőség EAST ZONE	20195	21	16248	akkumulátor 12V 5,5Ah-3B 140x60x135 Német Gyári Minőség SOTEX	090113	22
132208	akkumulátor 6V 11Ah (6N11A-3A) savas 122x62x132 + savcsomag MZONE	198340	22	16247	akkumulátor 6V 11Ah (6V 11A-1B) savas 120x60x130 SIMSON 50 / S51 / MZ ES / TS 150-250 Német Gyári Minőség SOTEX	198340	22

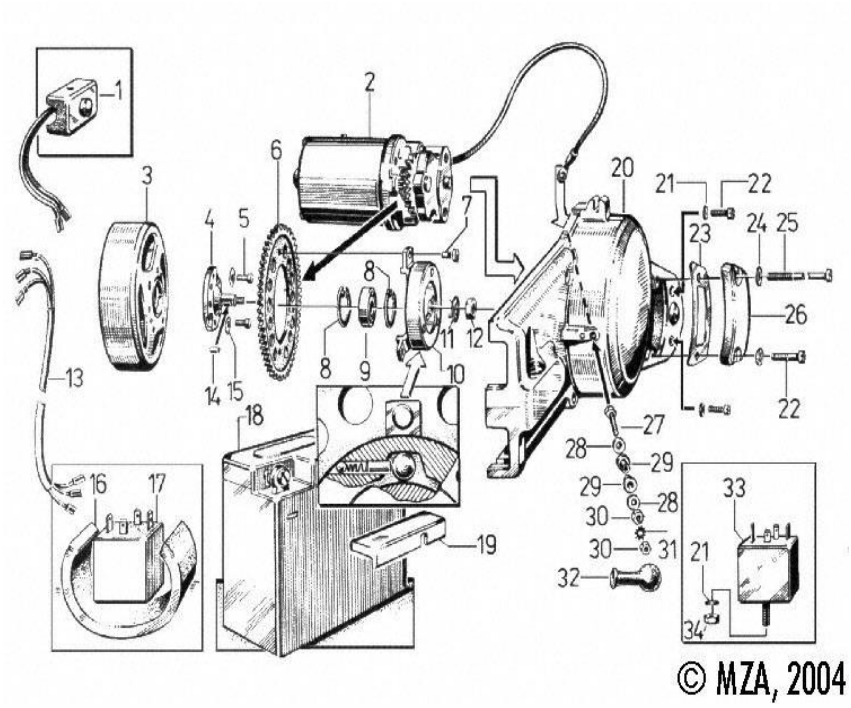

Moped kód	Megnevezés	Gyári szám	Ábra szám	Moped kód	Megnevezés	Gyári szám	Ábra szám
701027	önindító kapcsoló	505860	1	491387	kormány csavar hengeres AM6x18 Német Minőség EAST ZONE	090422	22
484024	önindító kapcsoló Német Minőség EAST ZONE	515950	1	491193	fékkar rögzítő alátét A6,4 Német Minőség EAST ZONE	090301	24
484016	önindító Német Minőség EAST ZONE	228020	2	491380	csavar AM6x25 hengeres Német Minőség EAST ZONE	090424	27
491326	lendkerék csavar M5x12 Német Minőség EAST ZONE	090056	5	491449	rugós alátét B5 Német Minőség EAST ZONE	090161	28
491334	szegecs 5x12 süllyesztett fejű Német Minőség EAST ZONE	090254	7	491203	fékfedél szigetelő persely Német Minőség EAST ZONE	345561	29
16248	akkumulátor 12V 5,5Ah-3B 140x60x135 Német Gyári Minőség SOTEX	090113	18	491279	gyújtótrafó felfogató lemez anya Német Minőség EAST ZONE	090022	30
132208	akkumulátor 6V 11Ah (6N11A-3A) savas 122x62x132 + savcsomag MZONE	198340	18	491204	fékfedél fogazott alátét Német Minőség EAST ZONE	090392	31
491456	akkumulátor takaró műanyag Német Minőség EAST ZONE	501880	19	497005	gyújtótrafó gumikupak Német Minőség EAST ZONE	390260	32
491277	alátét B6 Német Minőség EAST ZONE	090178	21	491194	fékkar rögzítő anya M6-8 Német Minőség EAST ZONE	090024	34

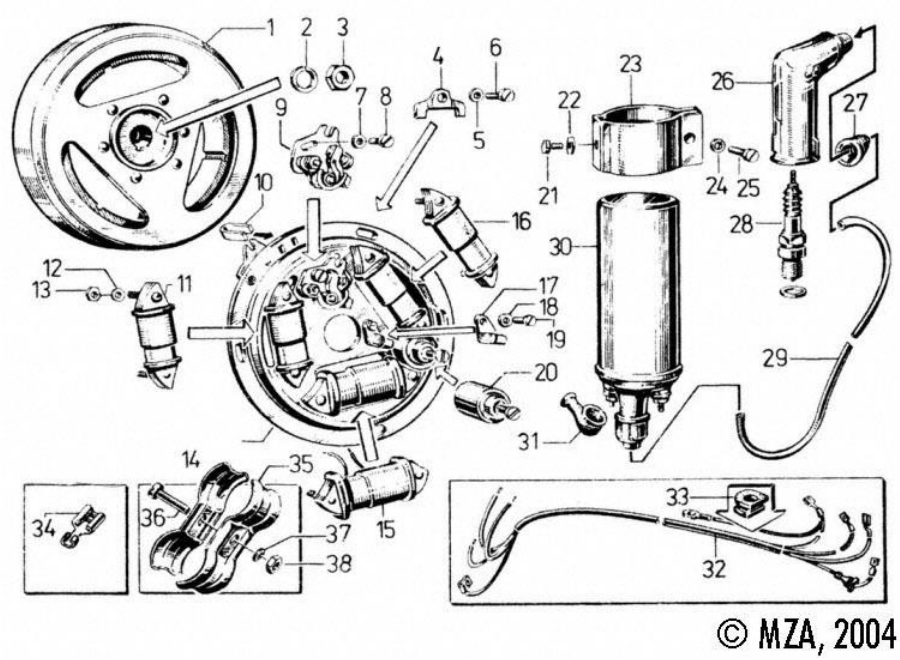

Moped kód	Megnevezés	Gyári szám	Ábra szám	Moped kód	Megnevezés	Gyári szám	Ábra szám
494029	lendkerék megszakítós Német Gyári Minőség MZA	390010	1	498002	töltőtekercs 6V 21W	390370	16
491145	gyújtás szett alaplap kpl. elektronika, trafó, gyertyapipa, kűrt, izzó készlet VAPE Német Minőség	Z089B	1	498006	töltőtekercs 12V 21W	390990	16
491324	rugós alátét B10 Német Minőség EAST ZONE	090157	2	491316	megszakító csavar hengeres AM3x8 Német Minőség EAST ZONE	090407	19
121017	főtengely anya M10x1	090027	3	491002	kondenzátor 0,22 Német Minőség EAST ZONE	390250	20
410005	alaplap felfogató lemez Német minőség EAST ZONE	210961	4	491728	kondenzátor 0,22 Német Gyári Minőség EAST ZONE	390250	20
491586	alaplap felfogató lemez+csavar Német minőség EAST ZONE	210961	4	491333	trafó bilincs csavar M6x10-8,8 Német Minőség EAST ZONE	090059	21
491206	fékfedél rugós alátét B5 Német Minőség EAST ZONE	090176	5	491277	alátét B6 Német Minőség EAST ZONE	090178	22
491257	csavar AM5x12 hengeres Német Minőség EAST ZONE	090412	6	491327	gyújtótrafó felfogató bilincs Német Minőség EAST ZONE	501180	23
491441	alátét A3,2 megszakítóhoz Német Minőség EAST ZONE	090305	7	491193	fékkar rögzítő alátét A6,4 Német Minőség EAST ZONE	090301	24
491316	megszakító csavar hengeres AM3x8 Német Minőség EAST ZONE	090407	8	491333	trafó bilincs csavar M6x10-8,8 Német Minőség EAST ZONE	090059	25
491001	megszakító Német Gyári Minőség MZA	390030	9	230010	gyertyapipa LB05F NGK szett	Z009	26
491076	megszakító Német Gyári Minőség MZA Német Minőség EAST ZONE	390030	9	253003	gyertyapipa hajlított árnyékolt	391170	26
491844	megszakító erősített Német Minőség MZA	390030	9	491765	gyertyapipa hajlított árnyékolt 5Kohm Német minőség	391170	26
111006	gyújtótekercs	390050	11	493002	gyújtógyertya 260 ISOLATOR	210720	28
491075	gyújtótekercs Német Minőség EAST ZONE	390050	11	150002	gyújtógyertya 225 ISOLATOR	210720	28
491306	gyújtótekercs rugós alátét B4 Német Minőség EAST ZONE	090175	12	230004	gyújtógyertya B6HS NGK	210720	28
491307	kondenzátor anya M4-6-A4K Német Minőség EAST ZONE	090021	13	230002	gyújtógyertya B7HS NGK	210720	28
498003	világítótekercs 12V 35W	390360	15	230005	gyújtógyertya B8HS NGK	210720	28

Moped kód	Megnevezés	Gyári szám	Ábra szám	Moped kód	Megnevezés	Gyári szám	Ábra szám
498005	világítótekercs 6V 21W	390340	15	251005	gyújtótrafó 12V	210710	30
230200	gyújtógyertya E9C = NGK B8HS MZONE	210720	28	491263	gyújtótrafó 12V Német Gyári Minőség MZA	210710	30
152014	gyújtógyertya N14C BRISK SIMSON / ETZ	210720	28	251004	gyújtótrafó 6V	210710	30
152019	gyújtógyertya N14YC BRISK	210720	28	491269	gyújtótrafó 6V Német Gyári Minőség MZA	210710	30
230201	gyújtógyertya E7C = NGK B6HS MZONE	210720	28	201003	gyújtótrafó 12V tirisztoros	390410	30
230203	gyújtógyertya E8C = NGK B7HS MZONE	210720	28	497005	gyújtótrafó gumikupak Német Minőség EAST ZONE	390260	31
253011	gyertyapipa hajlított gumis + 30cm szilikon gyújtáskábel	390271	29	701071	blokk közép gumidugó Német minőség EAST ZONE	220991	33
16999	gyújtáskábel szigetelt d:7 10m	390271	29	493032	gyújtótrafó felfogató lemez Német Minőség EAST ZONE	202141	35
343006	gyújtáskábel fekete	390271	29	491335	gyújtótrafó felfogató csavar M5x40 Német Minőség EAST ZONE	090438	36
253012	gyújtáskábel szilikonos fekete	390271	29	491204	fékfedél fogazott alátét Német Minőség EAST ZONE	090392	37
253010	gyertyapipa hajlított gumis + 30cm szilikon gyújtáskábel	390271	29	491279	gyújtótrafó felfogató lemez anya Német Minőség EAST ZONE	090022	38

S50

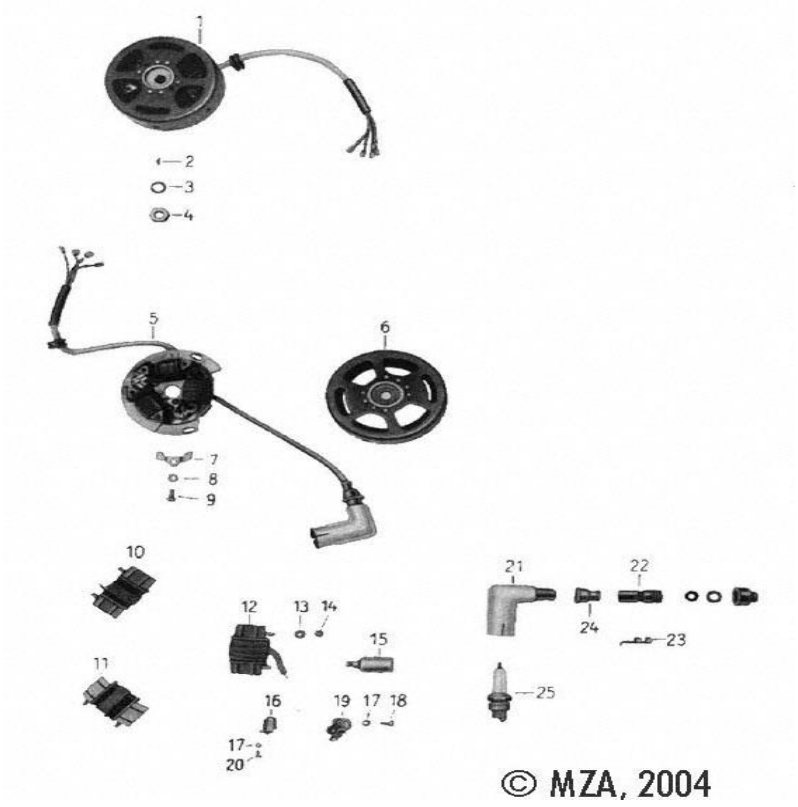

Moped kód	Megnevezés	Gyári szám	Ábra szám	Moped kód	Megnevezés	Gyári szám	Ábra szám
111010	lendkerék ék 2x3,7	090316	2	498007	gyújtótekercs műanyag	210875	12
491324	rugós alátét B10 Német Minőség EAST ZONE	090157	3	491306	gyújtótekercs rugós alátét B4 Német Minőség EAST ZONE	090175	13
121017	főtengely anya M10x1	090027	4	491307	kondenzátor anya M4-6-A4K Német Minőség EAST ZONE	090021	14
491020	lendkerék tirisztoros Német Minőség EAST ZONE	390310	6	491002	kondenzátor 0,22 Német Minőség EAST ZONE	390250	15
410005	alaplap felfogató lemez Német minőség EAST ZONE	210961	7	491316	megszakító csavar hengeres AM3x8 Német Minőség EAST ZONE	090407	18
491206	fékfedél rugós alátét B5 Német Minőség EAST ZONE	090176	8	491001	megszakító Német Gyári Minőség MZA	390030	19
491257	csavar AM5x12 hengeres Német Minőség EAST ZONE	090412	9	491076	megszakító Német Gyári Minőség MZA Német Minőség EAST ZONE	390030	19
498002	töltőtekercs 6V 21W	390370	10	491844	megszakító erősített Német Gyári Minőség MZA	390030	19
498006	töltőtekercs 12V 21W	390990	10	491316	megszakító csavar hengeres AM3x8 Német Minőség EAST ZONE	090407	20
491263	gyújtótrafó 12V Német Gyári Minőség MZA	210710	12	230010	gyertyapipa LB05F NGK szett Német Minőség	Z009-000	21
251005	gyújtótrafó 12V	210710	12	491765	gyertyapipa hajlított árnyékolt 5Kohm Német minőség	391170	21
251004	gyújtótrafó 6V	210710	12	253003	gyertyapipa hajlított árnyékolt	391170	21
491269	gyújtótrafó 6V Német Gyári Minőség MZA	210710	12	253002	gyertyapipa hajlított árnyékolt + kábel	-	21
493016	gyújtótekercs Német Gyári Minőség MZA	210875	12	253005	gyertyapipa hajlított betétes	391180	21

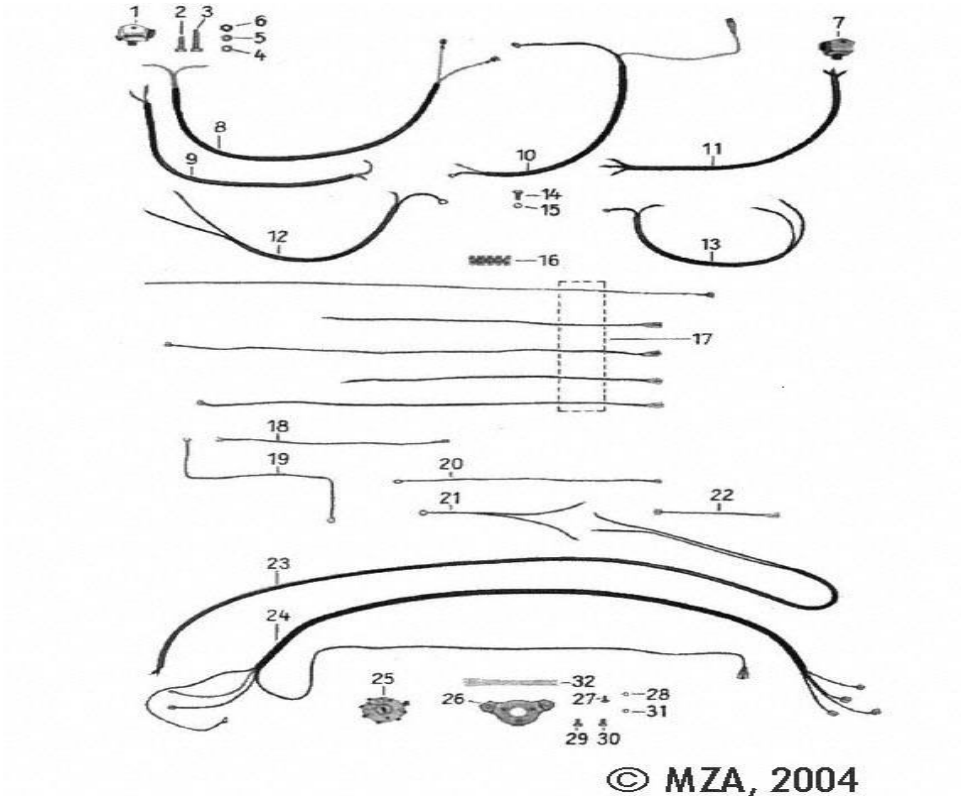

Moped kód	Megnevezés	Gyári szám	Ábra szám	Moped kód	Megnevezés	Gyári szám	Ábra szám
491388	szívatókar csavar hengeres M4x50-A4K Német Minőség EAST ZONE	090434	3	491724	gyújtáskapcsoló EAST ZONE	202841	25
491306	gyújtótekercs rugós alátét B4 Német Minőség EAST ZONE	090175	4	492050	gyújtáskapcsoló	202841	25
491389	alátét nagy A4,3 Német Minőség EAST ZONE	090304	5	197041	gyújtáskapcsoló felfogató lemez	203361	26
491307	kondenzátor anya M4-6-A4K Német Minőség EAST ZONE	090021	6	491315	gyújtáskapcsoló csavar AM3x5 Német Minőség EAST ZONE	090406	27
491278	csavar AM5x10 hengeres Német Minőség EAST ZONE	090411	14	491256	csavar B4,8x13 lemez Német Minőség EAST ZONE	090123	30
491204	fékfedél fogazott alátét Német Minőség EAST ZONE	090392	15	121005	gyújtáskulcs	390500	32
491228	gyújtáskapcsoló Német GYÁRI Minőség EAST ZONE	202841	25				

15. MOTORBLOKK

S51

Oldaldekni

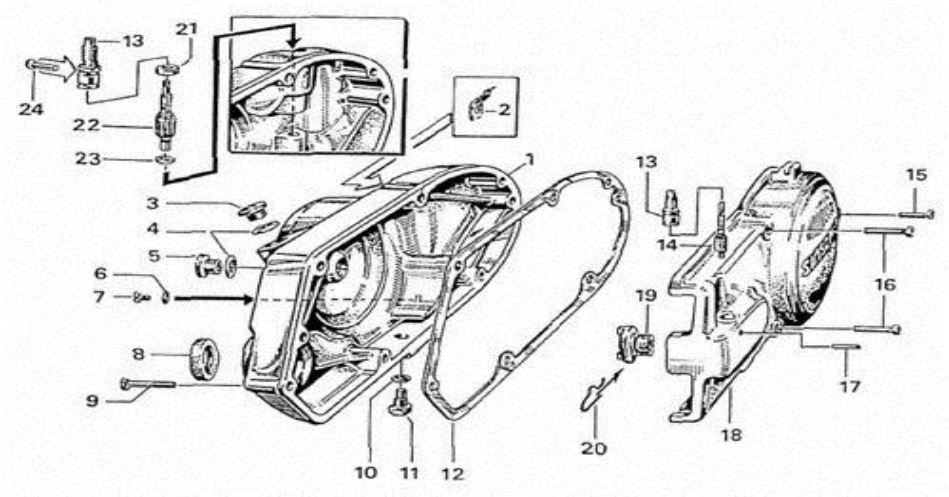

Moped kód	Megnevezés	Gyári szám	Ábra szám	Moped kód	Megnevezés	Gyári szám	Ábra szám
491231	oldaldekni bal fordulatmérős Német Minőség	221650	1	702304	olajleeresztő alátét 14x18 Német Minőség EAST ZONE	090133	10
491205	fékfedél érintkező lemez Német Minőség EAST ZONE	370851	2	491033	olajleeresztő csavar mágneses Német Minőség EAST ZONE	221051	11
101010	olajszint ellenörző csavar műanyag piros	221931	3	261008	tömítés készlet	Z056-002	12
491013	olajbeöntő csavarhoz gumigyűrű 18x2,65 Német Minőség EAST ZONE	090259	4	491502	tömítés készlet I.QUALITY Német Minőség EAST ZONE	Z056-002	12
101009	olajbeöntő csavar műanyag fekete	221921	5	491402	tömítés oldaldekni Német Minőség EAST ZONE	221841	12
491251	dekni tömítő gyűrű alumínium A6,5x9,5 Német minőség EAST ZONE	090135	6	491134	fordulatszám meghajtó persely Német Minőség EAST ZONE	221911	13
491440	dekni csavar hengeres M6x8 Német Minőség EAST ZONE	090433	7	701087	fordulat meghajtó garnitúra Német Minőség EAST ZONE	225041	13, 21, 22, 23, 24
412235	szimering 22x35x7 berúgó tengely Német Minőség EAST ZONE	090384	8	491778	kilométer meghajtó garnitúra Z-15-ös lánckerékhez (5 darabos) Német minőség	-	13, 14, 17, 19, 20
802235	szimering 22x35x7 berúgó tengely	090384	8	220002	kilométer meghajtó garnitúra	Z049-001	13, 14, 19
402235	szimering 22x35x7 berúgó tengely duplafalú Német Minőség EAST ZONE	090384	8	491380	csavar AM6x25 hengeres Német Minőség EAST ZONE	090424	15
491746	szimering 22x35x7 FPM, VITON berúgó tengelyre, barna Német minőség	090384	8	491314	gyújtásdekni, első indextartó csavar M6x35-A4K Német Minőség EAST ZONE	090439	16
491314	gyújtásdekni, első indextartó csavar M6x35-A4K Német Minőség EAST ZONE	090439	9	491420	dekni stift 3x20 Német Minőség EAST ZONE	090209	17

Moped kód	Megnevezés	Gyári szám	Ábra szám	Moped kód	Megnevezés	Gyári szám	Ábra szám
491230	gyújtásdekni Német Minőség	221950	18	421016	kilométer biztosító kapocs	225771	20
151004	gyújtásdekni műanyag	221950	18	491644	fordulat meghajtó 6 darabos Német minőség EAST ZONE	-	22
410002	gyújtásdekni jobb alu Német Minőség	221950	18	491463	szimering 6x16x07 Német Minőség EAST ZONE	090386	21
491755	kilométer meghajtó fogaskerék Z-10 műanyag Német minőség	225792	19	491421	alátét 6,4 Német Minőség EAST ZONE	090295	23

Motorház

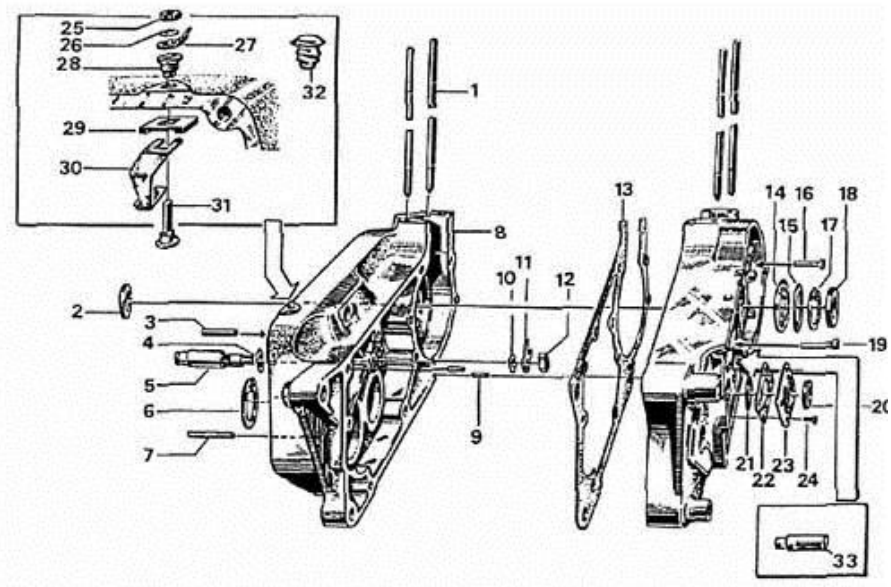

Moped kód	Megnevezés	Gyári szám	Ábra szám	Moped kód	Megnevezés	Gyári szám	Ábra szám
197014	hengertőcsavar M6x126 mm EAST ZONE	381241	1	491286	motorblokk alátét 8,4 Német Minőség EAST ZONE	090296	10
412035	szimering 20x35x7 Német Minőség EAST ZONE	090382	2	484108	váltóállító lemez Német Minőség EAST ZONE	226511	11
402035	szimering 20x35x7 főtengely duplafalú Német Minőség EAST ZONE	090382	2	261008	tömítés készlet	Z056	13
802035	szimering 20x35x7 főtengely	090382	2	491502	tömítés készlet I.QUALITY Német Minőség EAST ZONE	-	13
491744	szimering 20x35x7 FPM, VITON főtengely Német minőség	090382	2	491403	tömítés blokk középhez Német Minőség EAST ZONE	221770	13
491284	kuplung dekni stift 5x32 Német Minőség EAST ZONE	090211	3	484156	olajterelő lemez Német Minőség EAST ZONE	221861	14
491270	kapcsoló alátét (váltódob tengely) Német Minőség EAST ZONE	226662	4	161017	olajterelő lemez	221861	14
701102	váltódob tengely Német Minőség EAST ZONE	226642	5	491119	főtengely hézagoló 47x0,2 Német Minőség EAST ZONE	373171	15
13012	zéger gyűrű hátsó lánckerék 40x1,75 belső	090360	6	491288	főtengely hézagoló 47x0,4 Német Minőség EAST ZONE	373611	15
312022	karburátor tőcsavar M6x18mm	090370	7	491287	főtengely hézagoló 47x0,3 Német Minőség EAST ZONE	373601	15
491285	hengeres stift (brezon stift) 6x16 mm Német Minőség EAST ZONE	090453	9	491289	főtengely hézagoló 47x0,5 Német Minőség EAST ZONE	373621	15

Moped kód	Megnevezés	Gyári szám	Ábra szám	Moped kód	Megnevezés	Gyári szám	Ábra szám
491290	főtengely hézagoló 47x0,8 Német Minőség EAST ZONE	373631	15	491297	hézagoló alátét 1,0mm szimering ház Német Minőség EAST ZONE	373640	21
491318	motorblokk csavar hengeres AM6x40 Német Minőség EAST ZONE	090428	16	491268	tömítés szimeringház Német Minőség EAST ZONE	221831	22
491438	olajterelő lemez zéger gyűrű 47x1,75 Német Minőség EAST ZONE	090361	17	484155	szimering ház Német Minőség EAST ZONE	221851	23
412047	szimering 20x47x7 főtengely Német Minőség EAST ZONE	090383	18	491120	szimering ház DUO4/1 Német Minőség EAST ZONE	373180	23
802047	szimering 20x47x7 főtengely	090383	18	491320	dekni csavar M5x10 Német Minőség EAST ZONE	090329	24
402047	szimering 20x47x7 főtengely duplafalú Német Minőség EAST ZONE	090383	18	491321	fékfedél érintkező lemez anya M5 hatlapfejű Német Minőség EAST ZONE	090035	25
491745	szimering 20x47x7 FPM, VITON barna, főtengelyre (96-65.716) Német minőség	090383	18	491206	fékfedél rugós alátét B5 Német Minőség EAST ZONE	090176	26
491319	motorblokk csavar hengeres M6x50 Német Minőség EAST ZONE	090431	19	491205	fékfedél érintkező lemez Német Minőség EAST ZONE	370851	27
412030	szimering 20x30x7 Német Minőség EAST ZONE	090381	20	491203	fékfedél szigetelő persely Német Minőség EAST ZONE	345561	28
802030	szimering 20x30x7 első lánckerék	090381	20	491298	szigetelő test deknihez Német Minőség EAST ZONE	226621	29
402030	szimering 20x30x7 első lánckerék duplafalú Német Minőség EAST ZONE	090381	20	491299	üresjárat érintkező lemez Német Minőség EAST ZONE	226610	30
491743	szimering 20x30x7 FPM VITON (96-58.565) első lánckerék, barna Német minőség	090381	20	491439	üresjárat érintkező lemez csavar M5x16-4,6-A4K Német Minőség EAST ZONE	090189	31
491292	hézagoló alátét 0,2mm szimering ház Német Minőség EAST ZONE	371371	21	491634	üresjárat érintkező szett Német minőség EAST ZONE	-	-
491293	hézagoló alátét 0,3mm szimering ház Német Minőség EAST ZONE	371901	21	491300	dekni ütköző csap 9,5mm Német Minőség EAST ZONE	231920	33
491294	hézagoló alátét 0,4mm szimering ház Német Minőség EAST ZONE	371911	21	491301	dekni ütköző csap 13,5mm Német Minőség EAST ZONE	231930	33
491295	hézagoló alátét 0,5mm szimering ház Német Minőség EAST ZONE	373621	21	491129	szimering készlet duplafalú 20x47x7, 22x35x7, 20x35x7, 20x30x7 Német Minőség EAST ZONE	-	-
491296	hézagoló alátét 0,8mm szimering ház Német Minőség EAST ZONE	371931	21	491761	szimering készlet FPM VITON barna (20x30x7; 20x35x7; 22x35x7; 20x47x7) Német minőség	-	-

S50

Oldaldekni

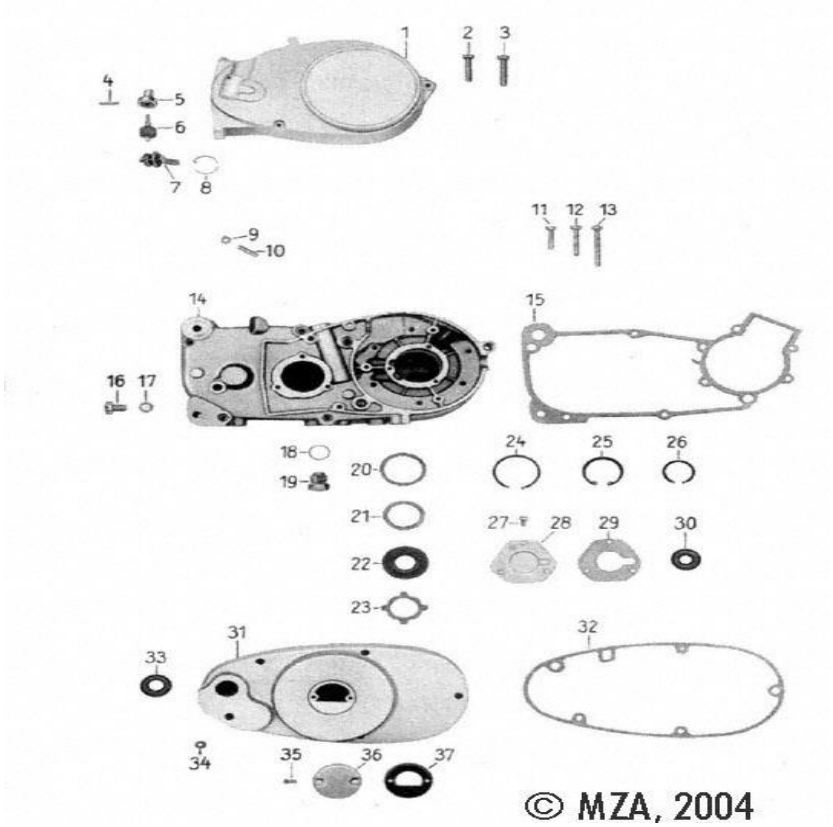

Moped kód	Megnevezés	Gyári szám	Ábra szám	Moped kód	Megnevezés	Gyári szám	Ábra szám
241015	gyújtásdekni jobb fém	211935	1	491287	főtengely hézagoló 47x0,3 Német Minőség EAST ZONE	373601	20
491147	blokkcsavar szett teljes készlet Német Minőség	-	2	491288	főtengely hézagoló 47x0,4 Német Minőség EAST ZONE	373611	20
491318	motorblokk csavar hengeres AM6x40 Német Minőség EAST ZONE	090428	3	491289	főtengely hézagoló 47x0,5 Német Minőség EAST ZONE	373621	20
491319	motorblokk csavar hengeres M6x50 Német Minőség EAST ZONE	090431	3	491290	főtengely hézagoló 47x0,8 Német Minőség EAST ZONE	-	20
491420	dekni stift 3x20 Német Minőség EAST ZONE	090209	4	491292	hézagoló alátét 0,2mm szimering ház Német Minőség EAST ZONE	371371	21
220001	kilométer meghajtó garnitúra S 50	-	5 - 7	491293	hézagoló alátét 0,3mm szimering ház Német Minőség EAST ZONE	371901	21
491375	csavar BM6x45 hengeres Német Minőség EAST ZONE	090440	12	491294	hézagoló alátét 0,4mm szimering ház Német Minőség EAST ZONE	371911	21
491479	tömítés blokk középhez Német Minőség EAST ZONE	211920	15	491295	hézagoló alátét 0,5mm szimering ház Német Minőség EAST ZONE	373621	21
701047	tömítés benzincsap hollander 10,3x13,3 Német Minőség EAST ZONE	478020	17	491296	hézagoló alátét 0,8mm szimering ház Német Minőség EAST ZONE	371931	21
491459	olajleeresztő alátét 18x22 Német Minőség EAST ZONE	090134	18	491297	hézagoló alátét 1,0mm szimering ház Német Minőség EAST ZONE	373640	21
491697	olajleeresztő csavar M18x1,5 mágnese Német minőség EAST ZONE	371690	19	412047	szimering 20x47x7 főtengely Német Minőség EAST ZONE	090383	22
491119	főtengely hézagoló 47x0,2 Német Minőség EAST ZONE	373171	20	802047	szimering 20x47x7	090383	22

Moped kód	Megnevezés	Gyári szám	Ábra szám	Moped kód	Megnevezés	Gyári szám	Ábra szám
491745	szimering 20x47x7 FPM, VITON barna, főtengelyre (96-65.716) Német minőség	090383	22	491400	tömítés szimeringház Német Minőség EAST ZONE	373190	29
402047	szimering 20x47x7 főtengely duplafalú Német Minőség EAST ZONE	090383	22	491762	szimering 17x28x7 FPM VITON főtengely, barna Német minőség		30
802247	szimering 22x47x7 főtengely		22	801728	szimering 17x28x7 főtengely	-	30
412247	szimering 22x47x7 főtengely Német Minőség EAST ZONE	090379	22	411728	szimering 17x28x7 főtengely Német Minőség EAST ZONE	9900141	30
402247	szimering 22x47x7 főtengely duplafalú Német Minőség EAST ZONE	090379	22	401728	szimering 17x28x7 főtengely duplafalú Német Minőség EAST ZONE	9900141	30
491760	szimering 22x47x7 FPM, VITON főtengely, barna Német Minőség EAST ZONE	090379	22	701032	kuplung dekni	211945	31
491130	szimering készlet duplafalú 22x47x7 2db,20x30x7,17x28x7 2db Német Minőség EAST ZONE	002-005	22, 30, 33	491480	tömítés kuplung dekni Német Minőség EAST ZONE	211830	32
491813	szimering készlet FPM VITON barna (2 db 17x28x7; 1 db 20x30x7; 2 db 22x47x7) Német minőség		22, 30, 33	412030	szimering 20x30x7 első lánckerék Német Minőség EAST ZONE	-	33
496039	olajterelő tárcsa Német Minőség EAST ZONE	373150	23	802030	szimering 20x30x7 első lánckerék	-	33
491438	olajterelő lemez zéger gyűrű 47x1,75 Német Minőség EAST ZONE	090361	24	402030	szimering 20x30x7 első lánckerék duplafalú Német Minőség EAST ZONE	090381	33
13012	zéger gyűrű hátsó lánckerék 40x1,75 belső	090360	25	491404	tömítés dekni szerelőablak Német Minőség EAST ZONE	380195	37
13010	zéger gyűrű belső 32x1,2 Német Minőség EAST ZONE	090357	26	701071	blokk közép gumidugó lyukas Német Minőség EAST ZONE	220991	37
491278	csavar AM5x10 hengeres Német Minőség EAST ZONE	090411	27	491503	tömítés készlet S 50 I.QUALITY Német Minőség EAST ZONE		38
491120	szimering ház Német Minőség EAST ZONE	373180	28	261009	tömítés készlet S 50	11 2119 2 500	38

16. HENGER, FŐTENGELY, DUGATTYÚ

S51

Henger, hengerfej, főtengely

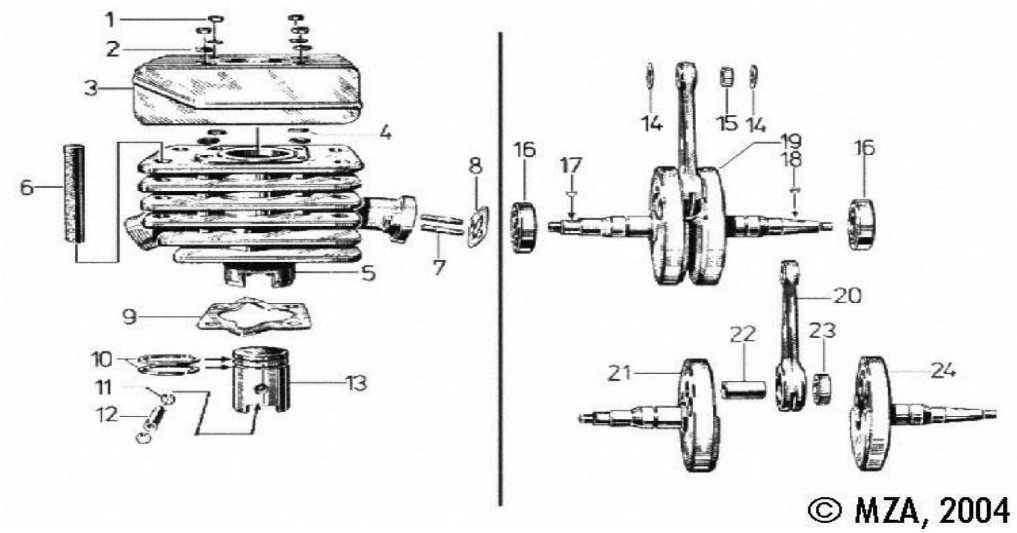

Moped kód	Megnevezés	Gyári szám	Ábra szám	Moped kód	Megnevezés	Gyári szám	Ábra szám
197019	hengertőcsavar anya M6	090024	1	491538	henger 70 TUNING 1 gyűrűs 4 felömlős Német Gyári Minőség MZA	005124 03	5
491421	alátét 6,4 Német Minőség EAST ZONE	090295	2	491521	henger 70 komplett TUNING 4 felömlős Német Gyári Minőség MZA	222052	5
410010	hengerfej EAST ZONE	222992	3	410017	henger + dugattyú 70 EAST ZONE	222052	5
410018	hengerfej fekete EAST ZONE	222992	3	491539	simson henger + fej 80 TUNING 2 felömlős Német Minőség EAST ZONE	222052	5
410012	hengerfej 60 Német Minőség EAST ZONE	222993	3	81019	rezgéscsillapító gumi	222941	6
410013	hengerfej 70 EAST ZONE	222802	3	491014	rezgéscsillapító gumi Német Minőség EAST ZONE	222941	6
491207	henger biztosító gumi alátét 6x10x2 Német Minőség EAST ZONE	342681	4	312022	karburátor tőcsavar M6x18mm	090370	7
410009	henger S 51 EAST ZONE	222001	5	491118	szívótorok bakelit 18mm Német Minőség EAST ZONE	222931	8
410021	henger S 51 ALMOT EAST ZONE	222001	5	701043	szívótorok bakelit 16mm Német Minőség EAST ZONE	222931	8
410015	henger + dugattyú szett S 51 EAST ZONE	222001	5	491547	szívótorok bakelit 19mm Német Minőség EAST ZONE	222931	8
491493	henger komplett S 51 TUNING 4 felömlős Német Minőség	232008	5	491548	szívótorok bakelit 21mm Német Minőség EAST ZONE	222931	8
410007	henger 60 EAST ZONE	222001	5	261005	tömítés hengertalp	222891	9
410022	henger SIMSON S 60 ALMOT EAST ZONE	222001	5	479001	dugattyú gyűrű 38.00x2.0 EAST ZONE	223760	10
410016	henger + dugattyú szett S 60 EAST ZONE	232008	5	479002	dugattyú gyűrű 38.25x2.0 EAST ZONE	223770	10
491494	henger S 60 komplett TUNING 4 felömlős Német Minőség	222052	5	479003	dugattyú gyűrű 38.50x2.0 EAST ZONE	223780	10
410008	henger 70 EAST ZONE	222052	5	479015	dugattyú gyűrű 38.75x2.0 EAST ZONE	223790	10
410023	henger SIMSON S 70 ALMOT EAST ZONE	222052	5	479004	dugattyú gyűrű 39.00x2.0 EAST ZONE	223800	10

Moped kód	Megnevezés	Gyári szám	Ábra szám	Moped kód	Megnevezés	Gyári szám	Ábra szám
479014	dugattyú gyűrű 39.25x2.0 EAST ZONE	223810	10	491159	dugattyú 38.98 komplett Német Gyári Minőség MZA	223090	13
479005	dugattyú gyűrű 39.50x2.0 EAST ZONE	223820	10	492104	dugattyú 38.98 komplett EAST ZONE	223080	13
479006	dugattyú gyűrű 39.75x2.0 EAST ZONE	223820	10	31012	dugattyú 39.23	223090	13
479007	dugattyú gyűrű 40.00x2.0 EAST ZONE	00512565	10	491160	dugattyú 39.23 komplett Német Gyári Minőség MZA	223100	13
479008	dugattyú gyűrű 40.25x2.0 EAST ZONE	00512573	10	31013	dugattyú 39.48	223130	13
479009	dugattyú gyűrű 40.50x2.0 EAST ZONE	00512581	10	31016	dugattyú 39.73	223101	13
479010	dugattyú gyűrű 40.75x2.0 EAST ZONE	00512598	10	491162	dugattyú 39.73 komplett Német Minőség	223101	13
479011	dugattyú gyűrű 41.00x2.0 EAST ZONE	00512604	10	31017	dugattyú 39.98	373400	13
479012	dugattyú gyűrű 41.25x2.0 EAST ZONE	00512612	10	491163	dugattyú 39.98 komplett Német Gyári Minőség MZA	373400	13
479013	dugattyú gyűrű 41.50x2.0 EAST ZONE	00512598	10	31018	dugattyú 40.23		13
479016	dugattyú gyűrű 41.75x2.0 EAST ZONE	00512599	10	31015	dugattyú 40.48		13
479017	dugattyú gyűrű 42.00x2.0 EAST ZONE	223730	10	31019	dugattyú 40.73		13
479018	dugattyú gyűrű 45.00x2.0 EAST ZONE	223740	10	34005	dugattyú 40.98	373790	13
479019	dugattyú gyűrű 45.25x2.0 EAST ZONE	223750	10	34009	dugattyú 40.98 komplett	373790	13
479020	dugattyú gyűrű 45.50x2.0 EAST ZONE	223752	10	491247	dugattyú 40.98 komplett Német Gyári Minőség MZA	373790	13
479021	dugattyú gyűrű 45.75x2.0 EAST ZONE	223752	10	492109	dugattyú 40.98 komplett EAST ZONE	373790	13
479022	dugattyú gyűrű 46.00x2.0 EAST ZONE	223751	10	491544	dugattyú 40.98 komplett TUNING 1 gyűrűs 41x1,2 Német Gyári Minőség MZA	373790	13
479023	dugattyú gyűrű 46.25x2.0 EAST ZONE	223752	10	34007	dugattyú 41.23	373800	13
479024	dugattyú gyűrű 46.50x2.0 EAST ZONE	090142	11	34017	dugattyú 41.23 komplett	373800	13
498008	csapszeg zéger gyűrű	090213	12	491248	dugattyú 41.23 komplett Német Gyári Minőség MZA	373800	13
271002	dugattyú csapszeg 12x7x30 mm	090213	12	34006	dugattyú 41.48	373800	13
497002	dugattyú csapszeg 12x7x30 mm Német Minőség	090214	12	34012	dugattyú 41.48 komplett	373800	13
276005	dugattyú csapszeg 12x7x38 mm	090214	12	491246	dugattyú 41.48 komplett Német Gyári Minőség MZA	373800	13
496027	dugattyú csapszeg 12x7x38 mm Német Minőség EAST ZONE	223021	13	492110	dugattyú 41.48 komplett EAST ZONE	373800	13
31006	dugattyú 37.98	223021	13	491541	dugattyú 41.47 komplett TUNING 1 gyűrűs Német Gyári Minőség MZA	373800	13
491155	dugattyú 37.98 komplett Német Minőség	223050	13	34008	dugattyú 41.73	373810	13
492100	dugattyú 37.98 komplett EAST ZONE	223021	13	34013	dugattyú 41.73 komplett	373810	13
31007	dugattyú 38.23	223050	13	491241	dugattyú 41.73 komplett Német Gyári Minőség MZA	373810	13
491156	dugattyú 38.23 komplett Német Gyári Minőség MZA	223060	13	34011	dugattyú 41.98	373811	13
492101	dugattyú 38.23 komplett EAST ZONE	223050	13	34014	dugattyú 41.98 komplett	373811	13
31008	dugattyú 38.48	223060	13	491245	dugattyú 41.98 komplett Német Gyári Minőség MZA	373811	13
491157	dugattyú 38.48 komplett Német Gyári Minőség MZA	223070	13	491542	dugattyú 41.97 komplett TUNING 1 gyűrűs Német Gyári Minőség MZA	373811	13
492102	dugattyú 38.48 komplett EAST ZONE	223060	13	35004	dugattyú 44.98	223121	13
31009	dugattyú 38.73	223070	13	35007	dugattyú 44.98 komplett	223121	13
491158	dugattyú 38.73 komplett Német Gyári Minőség MZA	223080	13	491164	dugattyú 44.98 komplett Német Gyári Minőség MZA	223121	13
492103	dugattyú 38.73 komplett EAST ZONE	223070	13	35007	dugattyú 44.98 komplett	223121	13

Scooter Parts Moped91 www.moped91.com EastZone MZA SIMSON

Moped kód	Megnevezés	Gyári szám	Ábra szám	Moped kód	Megnevezés	Gyári szám	Ábra szám
31010	dugattyú 38.98	223080	13	498026	hajtókar persely		
491164	dugattyú 44.98 S 70 komplett Német Gyári Minőség MZA	223121	13	90006	csapágy 6204 C3 főtengely	090285	16
492111	dugattyú 44.98 S 70 komplett EAST ZONE	223121	13	90029	csapágy 6204 C3 SKF főtengely Német Minőség	090285	16
491540	dugattyú 44.97 S 70 komplett TUNING 1 gyűrűs 45x1,5 Német Gyári Minőség MZA	223121	13	19390	csapágy 6204 főtengely Német minőség EAST ZONE	090285	16
35019	dugattyú 45.23	223130	13	121015	csapágy + szimering szett S 51 EAST ZONE		16
491242	dugattyú 45.23 komplett Német Gyári Minőség MZA	223140	13	111024	főtengely ék 3x3,7mm	093016	17
35009	dugattyú 45.47 komplett	223140	13	111010	lendkerék ék 2x3,7	093015	18
491165	dugattyú 45.47 komplett Német Gyári Minőség MZA	223125	13	492022	főtengely S 51 Német Gyári Minőség MZA	223030	19
35005	dugattyú 45.48	223140	13	491520	főtengely S 51 TUNING Német Gyári Minőség	223030	19
35010	dugattyú 45.73 komplett	223150	13	492065	főtengely S 51Német minőség EAST ZONE	223030	19
491244	dugattyú 45.73 komplett Német Gyári Minőség MZA	223100	13	496029	főtengely S 70 Német Minőség EAST ZONE	223160	19
35011	dugattyú 45.98 komplett	223100	13	491127	főtengely S 70 TUNING Német Minőség	223160	19
497015	dugattyú 45.97 komplett Német Gyári Minőség MZA	373511	14	492066	főtengely SIMSON S 70 TUNING Német minőség EAST ZONE	223160	19
161011	dugattyú csapszeg hézagoló 1,0 mm	223901	14	491208	hajtókar Német Minőség EAST ZONE	223992	20
161005	dugattyú csapszeg hézagoló 1,5 mm	090244	15	491028	főtengely javító készlet S 51 Német Minőség EAST ZONE	223992	20
161001	tűgörgő felső 12x16x13	090244	15	271004	főtengely közcsap	223941	22
125002	tűgörgő felső 12x16x13 Német Minőség EAST ZONE	090244	15	125001	tűgörgő alsó 18x24x13 Német Minőség EAST ZONE	090245	23
491794	tűgörgő felső 12x16x13 SKF 12 tűgörgőt tartalmaz, műanyag kosaras TUNING		15				

S50

Henger, dugattyú

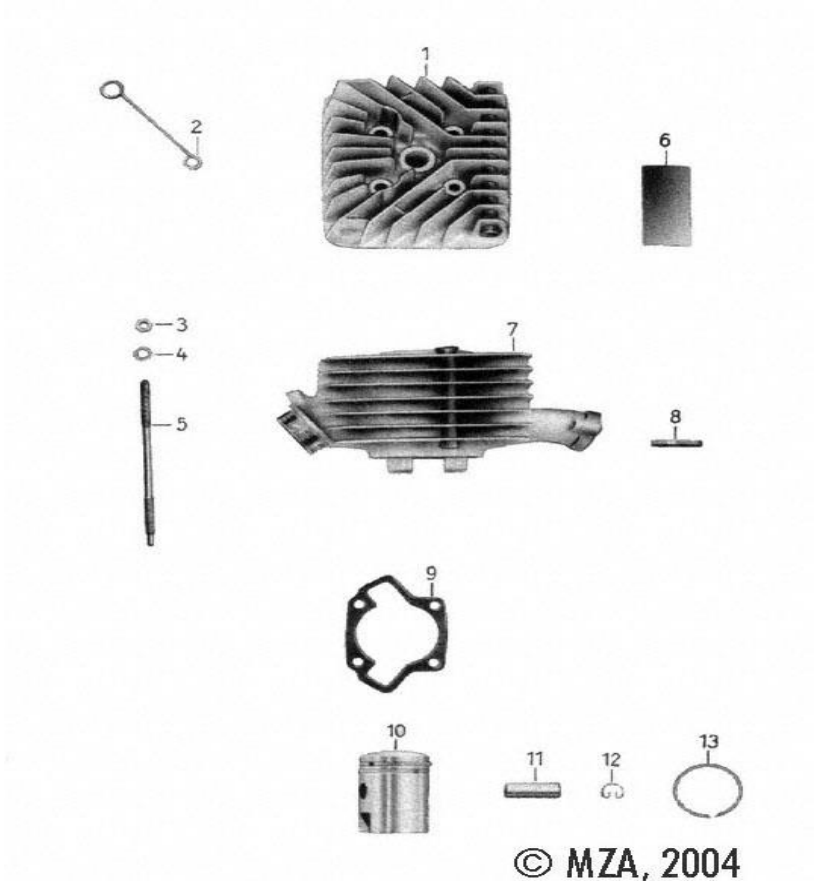

Moped kód	Megnevezés	Gyári szám	Ábra szám	Moped kód	Megnevezés	Gyári szám	Ábra szám
410011	hengerfej S 50 EAST ZONE	11 21204	1	491166	dugattyú 39.97 komplett Német Minőség	373405	10
491674	kuplungbowden bilincs Német minőség EAST ZONE	210930	2	31002	dugattyú 40.23	-	10
491193	fékkar rögzítő alátét A6,4 Német Minőség EAST ZONE	090301	4	31003	dugattyú 40.48	-	10
197014	hengertőcsavar M6x126 mm	381241	5	492116	dugattyú 40.48 S 50 komplett EAST ZONE	373770	10
498038	hengertőcsavar javító 6-8mm	-	5	31004	dugattyú 40.73	-	10
410006	henger S 50 EAST ZONE	212031	7	491168	dugattyú 40.73 komplett Német Gyári Minőség MZA	373780	10
410014	henger + dugattyú szett MZA gyári dugattyúval szerelve EAST ZONE	-	7	492117	dugattyú 40.73 S 50 komplett EAST ZONE	373780	10
410020	henger S 50 ALMOT EAST ZONE	212031	7	31005	dugattyú 40.98	-	10
312022	karburátor tőcsavar M6x18mm	090370	8	491169	dugattyú 41.00 komplett Német Gyári Minőség MZA	373790	10
261009	tömítés készlet	-	9	492118	dugattyú 41.00 S 50 komplett EAST ZONE	373790	10
261012	tömítés hengertalp	-	9	31011	dugattyú 41.23	-	10
31001	dugattyú 39.98	373405	10	31014	dugattyú 41.50	-	10
492115	dugattyú 39.97 S 50 komplett EAST ZONE	373405	10	31027	dugattyú 41.73	-	10
31028	dugattyú 41.98	-	10	479008	dugattyú gyűrű 40.25x2.0 EAST ZONE	-	13

Moped kód	Megnevezés	Gyári szám	Ábra szám	Moped kód	Megnevezés	Gyári szám	Ábra szám
271001	dugattyú csapszeg 12x8x31.5 mm	00238024	11	479009	dugattyú gyűrű 40.50x2.0 EAST ZONE	-	13
496028	dugattyú csapszeg 12x8x31.5 mm Német Minőség EAST ZONE	00238024	11	479010	dugattyú gyűrű 40.75x2.0 EAST ZONE	-	13
498008	csapszeg zéger gyűrű	090142	12	479011	dugattyú gyűrű 41.00x2.0 EAST ZONE	-	13
479003	dugattyú gyűrű 38.50x2.0 EAST ZONE	223780	13	479012	dugattyú gyűrű 41.25x2.0 EAST ZONE	-	13
479005	dugattyú gyűrű 39.50x2.0 EAST ZONE	223820	13	479013	dugattyú gyűrű 41.50x2.0 EAST ZONE	-	13
479007	dugattyú gyűrű 40.00x2.0 EAST ZONE	-	13	479016	dugattyú gyűrű 41.75x2.0 EAST ZONE	-	13

S50

Henger, főtengely

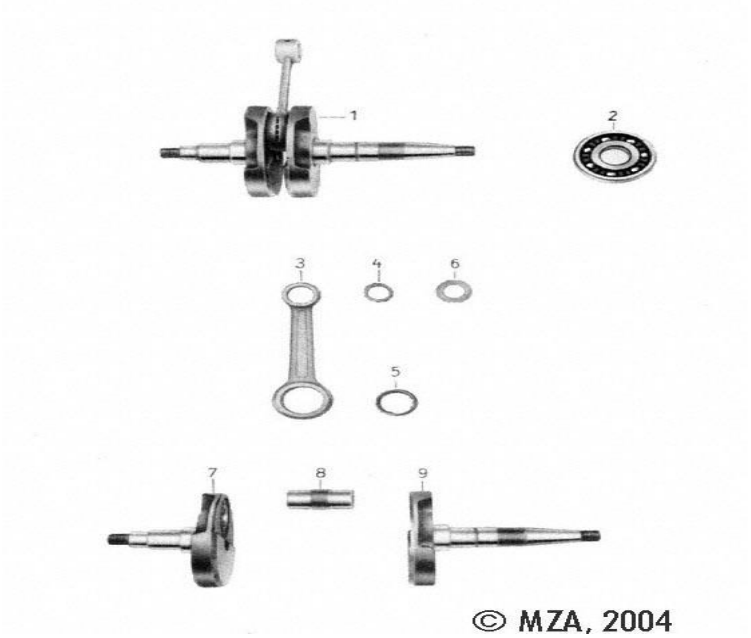

Moped kód	Megnevezés	Gyári szám	Ábra szám	Moped kód	Megnevezés	Gyári szám	Ábra szám
491401	főtengely DUO 4/1 Német Minőség EAST ZONE	213010	1	125001	tűgörgő alsó 18x24x13 Német Minőség EAST ZONE	090245	5
90061	csapágy 6303 C3 17x47x14 SKF S 50		2	161011	dugattyú csapszeg hézagoló 1,0 mm	373511	6
90005	csapágy 6303 C3 főtengely	99 00111 517	2	161005	dugattyú csapszeg hézagoló 1,5 mm	223901	6
491066	főtengely javító készlet S 50 Német Minőség EAST ZONE	213975	3	271006	főtengely közcsap 18-16,71x7x36,5 mm	383010	8
491729	főtengely javító készlet Német Gyári Minőség MZA	213975	3	111024	főtengely ék 3x3,7mm	090316	9
491451	hajtókar Német Gyári Minőség MZA	213970	3	111010	lendkerék ék 2x3,7	090316	9
491794	tűgörgő felső 12x16x13 SKF 12 tugörgot tartalmaz, műanyag kosaras TUNING Német Minőség	090244	4	498025	hajtókar persely	373515	-
125002	tűgörgő felső 12x16x13 Német Minőség EAST ZONE	090244	4				
271003	főtengely közcsap	383010	8				

SCHWALBE

Henger

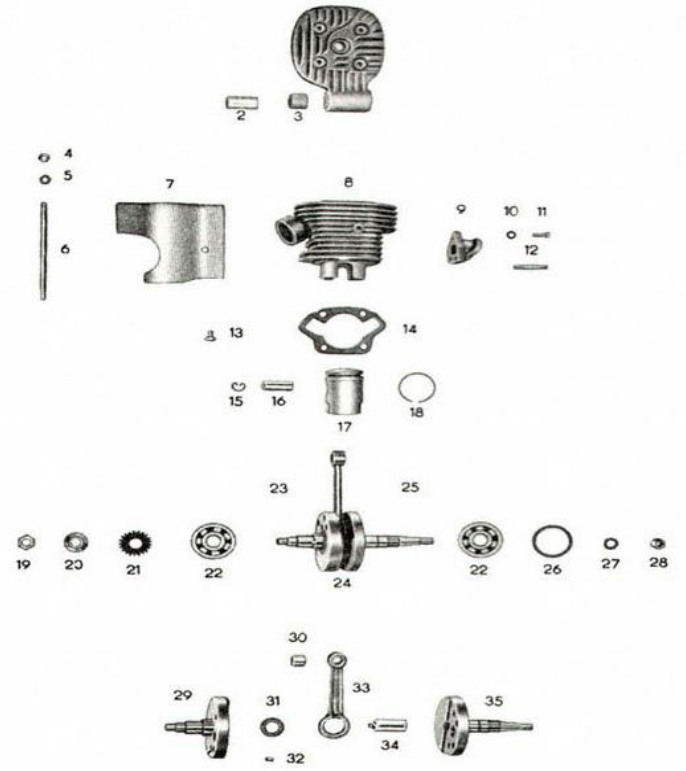

Moped kód	Megnevezés	Gyári szám	Ábra szám	Moped kód	Megnevezés	Gyári szám	Ábra szám
701003	hengerfej Német Minőség EAST ZONE	372060	1	491234	dugattyú 40.48 komplett Német Minőség	373770	17
491277	alátét B6 Német Minőség EAST ZONE	090178	5	492116	dugattyú 40.48 S 50 komplett EAST ZONE	373770	17
701034	hengertakaró lemez	371210	7	31004	dugattyú 40.73	-	17
493020	henger Német Gyári Minőség MZA	372560	8	491168	dugattyú 40.73 komplett Német Gyári Minőség MZA	373780	17
491449	rugós alátét B5 Német Minőség EAST ZONE	090161	10	492117	dugattyú 40.73 S 50 komplett EAST ZONE	373780	17
261012	tömítés hengertalp	372145	14	31005	dugattyú 40.98	-	17
498008	csapszeg zéger gyűrű	090142	15	491169	dugattyú 41.00 komplett Német Gyári Minőség MZA	373790	17
271002	dugattyú csapszeg 12x7x30 mm	090213	16	492118	dugattyú 41.00 S 50 komplett EAST ZONE	373790	17
497002	dugattyú csapszeg 12x7x30 mm Német Minőség	090213	16	31011	dugattyú 41.23	-	17
31001	dugattyú 39.98	11 37340 506	17	31014	dugattyú 41.50	-	17
492115	dugattyú 39.97 S50 komplett (EAST ZONE	373405	17	491233	dugattyú 41.48 komplett Német Minőség	373815	17
491166	dugattyú 39.97 komplett Német Minőség	373405	17	31027	dugattyú 41.73	-	17
31002	dugattyú 40.23	-	17	31028	dugattyú 41.98	-	17
31003	dugattyú 40.48	-	17	90005	csapágy 6303 C3 főtengely	99 00111 517	22

Moped kód	Megnevezés	Gyári szám	Ábra szám	Moped kód	Megnevezés	Gyári szám	Ábra szám
19389	csapágy 6303		22	491401	főtengely DUO 4/1 Német Minőség EAST ZONE	213010	24
90061	csapágy 6303 C3 17x47x14 SKF		22	491119	főtengely hézagoló 47x0,2 Német Minőség EAST ZONE	373171	26
479007	dugattyú gyűrű 40.00x2.0 EAST ZONE	-	18	491288	főtengely hézagoló 47x0,4 Német Minőség EAST ZONE	373611	26
479008	dugattyú gyűrű 40.25x2.0 EAST ZONE	-	18	491287	főtengely hézagoló 47x0,3 Német Minőség EAST ZONE	373601	26
479009	dugattyú gyűrű 40.50x2.0 EAST ZONE	-	18	491289	főtengely hézagoló 47x0,5 Német Minőség EAST ZONE	373621	26
479010	dugattyú gyűrű 40.75x2.0 EAST ZONE	-	18	491290	főtengely hézagoló 47x0,8 Német Minőség EAST ZONE	373631	26
479011	dugattyú gyűrű 41.00x2.0 EAST ZONE	-	18	491324	rugós alátét B10	090157	27
479012	dugattyú gyűrű 41.25x2.0 EAST ZONE	-	18	702455	főtengely ék 4x4 Német minőség EAST ZONE	090403	32
479013	dugattyú gyűrű 41.50x2.0 EAST ZONE	-	18	491066	főtengely javító S 50 készlet Német Minőség EAST ZONE	213975	33
479016	dugattyú gyűrű 41.75x2.0 EAST ZONE	-	18	491729	főtengely javító készlet S 50 Német Gyári Minőség MZA	213975	33
121017	főtengely anya M10x1	090027	19	491451	hajtókar S 50 Német Gyári Minőség MZA	213970	33
161002	kuplungfogaskerék biztosító lemez	373231	20	271003	főtengely közcsap	383010	34
498023	kuplung kisfogaskerék Z20	373481	21	271006	főtengely közcsap 18-16,71x7x36,5 mm	383010	34

17. KUPLUNG SZERKEZET

S51

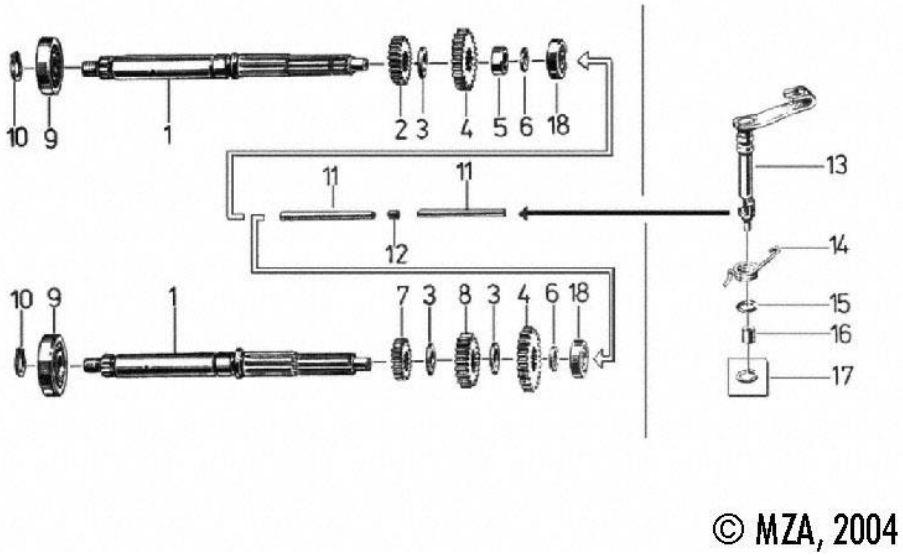

© MZA, 2004

Moped kód	Megnevezés	Gyári szám	Ábra szám	Moped kód	Megnevezés	Gyári szám	Ábra szám
491735	kuplung tengely Z11 Német minőség EAST ZONE	225921	1	90032	csapágy 6203 kuplungtengely	090284	9
431007	váltókerék Z17 II. sebesség / kuplungtengely	225841	2	13006	zéger gyűrű kuplung tengely 17x1 külső	090346	10
491226	kuplung tengely hézagoló 15x22x2mm Német Minőség EAST ZONE	225991	3	161021	kuplung tengely biztosító lemez	090346	10
431008	váltókerék Z22 III. sebesség / kuplungtengely	225811	4	197033	kuplung kinyomó szett	090404	11, 12
431009	váltókerék Z23 III. sebesség	225070	4	197022	kuplung kiemelő tengely	224001	13
484158	kuplung tengely távtartó persely Német Minőség EAST ZONE	225650	5	380021	kuplung kiemelő tengely rugó	224891	14
484159	kuplung tengely hézagoló lemez 10x16x1 Német Minőség EAST ZONE	225691	6	491012	kuplung kiemelő tengelyre o gyűrű 10.6x1.8 Német Minőség EAST ZONE	090258	15
431014	váltókerék Z16 II. sebesség / kuplungtengely	225831	7	491046	kapcsolókar persely Német Minőség EAST ZONE	224932	16
491243	váltókerék Z16 II. sebesség / kuplungtengely Német Minőség EAST ZONE	225831	7	491227	kuplung kiemelő tengely alátét Német Minőség EAST ZONE	090366	17
431015	váltókerék Z19 III. sebesség / kuplungtengely	225821	8	90001	csapágy 6000 C3 kuplungtengely	090279	18
90011	csapágy 6203 C3 kuplungtengely	090284	9	90051	csapágy 6000 C3 SKF kuplungtengely Német Minőség	090279	18
90038	csapágy 6203 SKF kuplungtengely	090284	9				

S50

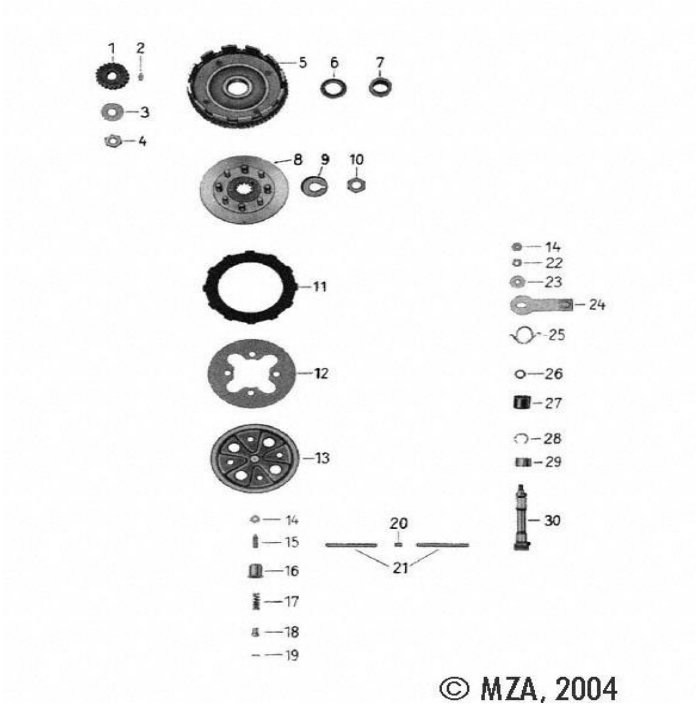

Moped kód	Megnevezés	Gyári szám	Ábra szám	Moped kód	Megnevezés	Gyári szám	Ábra szám
498023	kuplung kisfogaskerék Z20	373481	1	491549	kuplung lamella szett TUNING 2,5mm 5-db-os Német Gyári Minőség MZA	224680	11
491221	kuplung kisfogaskerék Z20 Német Gyári Minőség MZA	373481	1	496032	lamella (fém) Német Minőség EAST ZONE	355080	12
111024	főtengely ék 3x3,7mm	090316	2	496033	kuplung nyomólap Német Minőség EAST ZONE	214070	13
161002	kuplungfogaskerék biztosító lemez	373231	3	491009	kuplung rugó sapka Német Minőség EAST ZONE	355100	16
121017	főtengely anya M10x1	090027	4	380024	kuplungrugó	11 35511 502	17
491485	kuplungkosár + kisfogaskerék Német Minőség EAST ZONE	214090	5	496034	kuplung nyomórugó tányér Német Minőség EAST ZONE	374120	18
498022	kuplungkosár + kisfogaskerék	214090	5	197033	kuplung kinyomó szett	224871 + 090404	20, 21
161016	kuplungkosár hézagoló lemez 1,0mm	224971	6	701037	kuplung kiemelő kar	11 21404 505	24
498028	kuplung persely	374130	7	380021	kuplung kiemelő tengely rugó	224891	25
360001	kuplungagy EAST ZONE	214055	8	491471	kuplung kiemelő tengelyre o gyűrű 8x2 Német Minőség EAST ZONE	-	26
161013	kuplungagy biztosító lemez	355140	9	13007	zéger gyűrű váltódob tengely 12x1 külső Német Minőség EAST ZONE	090343	28
197017	keréktengely anya M12x1,5 Német Minőség EAST ZONE	090020	10	491698	kuplungtengely persely Német minőség EAST ZONE	374440	29
498012	kuplung lamella	224680	11	701096	kuplung kiemelő tengely	374450	30
491077	kuplung lamella szett Német Minőség EAST ZONE	224680	11				

SCHWALBE

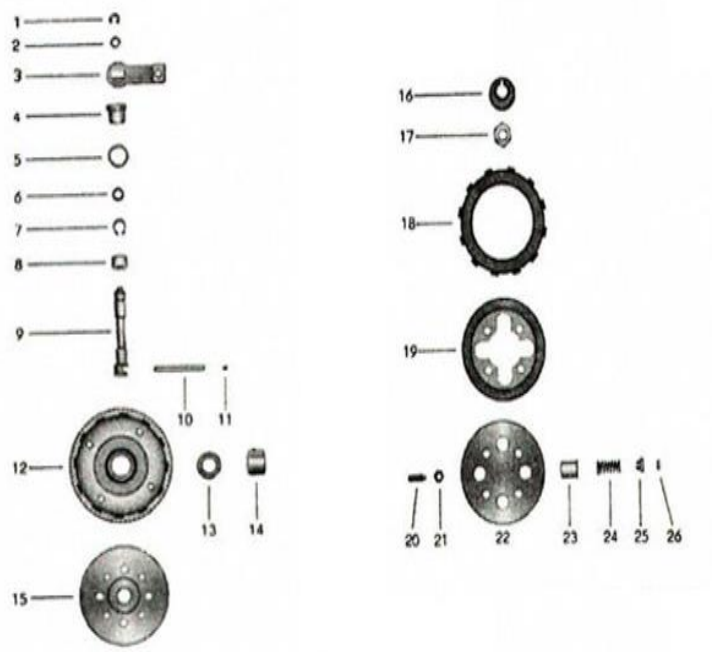

Moped kód	Megnevezés	Gyári szám	Ábra szám	Moped kód	Megnevezés	Gyári szám	Ábra szám
701037	kuplung kiemelő kar	214045	3	197017	keréktengely anya M12x1,5 Német Minőség EAST ZONE	090020	17
491471	kuplung kiemelő tengelyre o gyűrű 8x2	47837	6	498012	kuplung lamella	224680	18
491698	kuplungtengely persely Német minőség EAST ZONE	374440	8	491077	kuplung lamella szett Német Minőség EAST ZONE	224680	18
701096	kuplung kiemelő tengely	374450	9	496032	lamella fém Német Minőség EAST ZONE	355080	19
498022	kuplungkosár + kisfogaskerék	214090	12	491009	kuplung rugó sapka Német Minőség EAST ZONE	355100	23
491485	kuplungkosár + kisfogaskerék Német Minőség EAST ZONE	214090	12	380024	kuplungrugó	35511	24
498028	kuplung persely	374130	14	496034	kuplung nyomórugó tányér Német Minőség EAST ZONE	374120	25
161013	kuplungagy biztosító lemez	355140	16				

18. HAJTOTT TENGELY – VÁLTÓKEREKEK

S51

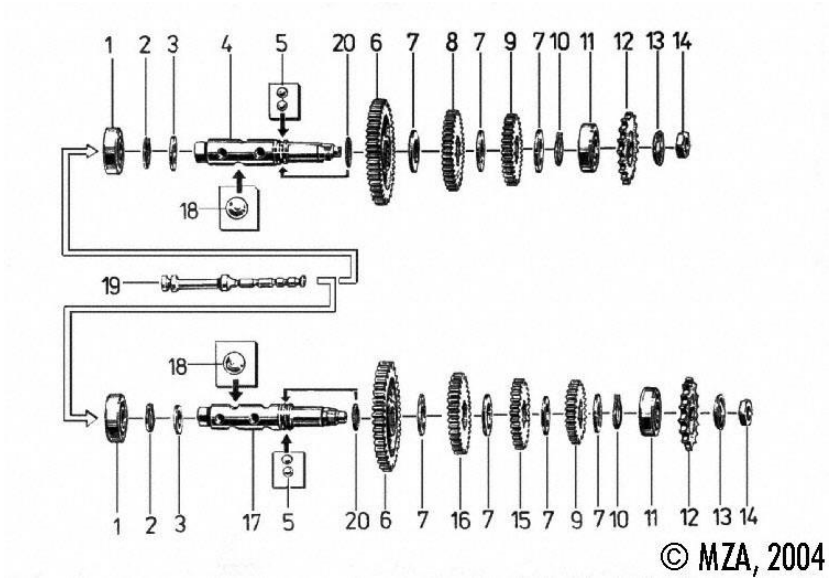

Moped kód	Megnevezés	Gyári szám	Ábra szám	Moped kód	Megnevezés	Gyári szám	Ábra szám
431021	váltó negyedik sebesség komplett (IV. sebesség)	-	0	90052	csapágy 6004 C3 SKF Német Minőség	090282	11
90007	csapágy 16004 váltó	090277	1	111031	lánckerék első Z12	225721	12
90053	csapágy 16004 C3 SKF Német Minőség	090277	1	111016	lánckerék első Z13	225720	12
90060	csapágy 16004 C3	090277	1	111026	lánckerék első Z14	225711	12
13002	zéger gyűrű csőtengely 20x1,2 külső	090347	2	491055	lánckerék első Z-14 Német Minőség EAST ZONE	225711	12
491222	hajtott tengely hézagoló lemez 20x32x1 Német Minőség EAST ZONE	225981	3	111003	lánckerék első Z15	225801	12
431020	hajtott tengely (furulya) III.-IV. sebesség	225760	4	491058	lánckerék első Z-15 Német Minőség EAST ZONE	225801	12
90017	váltógolyó 4mm csőtengelyhez	090218	5	111004	lánckerék első Z16	225631	12
431012	váltókerék Z44 (I. sebesség)	225902	6	111027	lánckerék első Z17	225631	12
491845	csőtengely hézagoló 24x35x1,0 mm Német minőség EAST ZONE	225961	7	491057	lánckerék első Z-17 Német Minőség EAST ZONE	225631	12
161022	csőtengely hézagoló 1.2mm	225941	7	161004	lánckerékanya biztosító lemez	225971	13
161015	csőtengely hézagoló 1.5mm	225941	7	111017	lánckerék tengely anya M18x1,5	090033	14
491223	váltókerék távtartó 24x35x1,2 Német Minőség EAST ZONE	225950	7	431018	váltókerék Z36 III. sebesség	225871	15
491224	váltókerék távtartó 24x35x1,6 Német Minőség EAST ZONE	225931	7	431019	váltókerék Z40 II. sebesség	225861	16
491225	váltókerék távtartó 24x35x1,4 Német Minőség EAST ZONE	225941	7	431005	hajtott tengely (furulya) IV. sebesség	225851	17
431011	váltókerék Z38 II. sebesség Német Minőség	225891	8	90010	váltógolyó 7mm csőtengelyhez	090221	18
431013	váltókerék Z32 III. sebesség	225581	9	491079	húzóék tengely Német Minőség EAST ZONE	225781	19
431010	váltókerék Z34 III. sebesség	225881	9	312023	húzóék tengely	225781	19
13004	zéger gyűrű váltókerék 24x1,2 külső	090349	10	380002	csőtengely zsinor rugó Német Minőség EAST ZONE	225731	20
90008	csapágy 6004 C3 SKF váltó	090282	11	432002	váltókerék Z24 III. sebesség 51		

S50

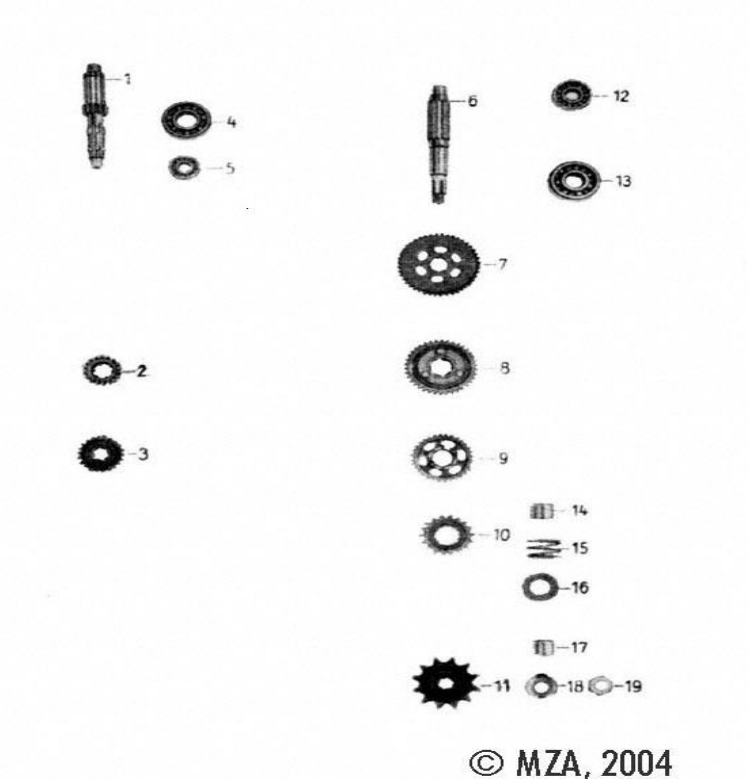

© MZA, 2004

Moped kód	Megnevezés	Gyári szám	Ábra szám	Moped kód	Megnevezés	Gyári szám	Ábra szám
121023	kuplungtengely S 50 Német Minőség EAST ZONE	375240	1	311006	indítókerék Z18	377885	10
121025	kuplungtengely S 50	375240	1	311018	lánckerék első Z14 Német Minőség EAST ZONE	37534	11
493024	kuplungtengely S 50 Német Minőség EAST ZONE	375245	1	311017	lánckerék első Z13	375880	11
311005	csipkéskerék Z18 (II. sebesség)	11 37525 506	2	311019	lánckerék első Z15 Német Minőség EAST ZONE	375346	11
431017	váltó fogaskerék Z22 Német Minőség EAST ZONE	375260	3	311024	lánckerék első Z11	375820	11
90011	csapágy 6203 C3 kuplungtengely	090284	4	311023	lánckerék első Z12	375890	11
90038	csapágy 6203 SKF	-	4	311022	lánckerék első Z16	375347	11
90025	csapágy 6203 ZZ hátsó lánckerék	090284	4	90003	csapágy 6201 váltó		12
90039	csapágy 6203 ZZ SKF	-	4	90004	csapágy 6302 váltó	990011 0 477	13
90001	csapágy 6000 C3 kuplungtengely	090279	5	90050	csapágy 6201 C3 SKF Német Minőség	001115 25	13
90051	csapágy 6000 C3 SKF kuplungtengely Német Minőség	090279	5	90054	csapágy 6201 C3		13
491017	lánckerék tengely Német Minőség EAST ZONE	375280	6	491478	lánckerék tengely persely Német Minőség EAST ZONE	377710	14
496035	lánckerék tengely első Német Minőség EAST ZONE	375280	6	491465	indítókerék rugó Német Minőség EAST ZONE	356360	15
313001	váltókerék Z44 (I.sebesség) Német Minőség	375290	7	491472	alátét indítókerék 15x28x1,2 Német Minőség EAST ZONE	-	16
312009	váltó fogaskerék körmös Z38	375305	8	491477	kuplung hézagoló 1,0mm Német Minőség EAST ZONE	384025	17
312007	berúgó racsni S 50	375290	9	161012	lánckerék biztosító lemez	375595	18

19. KARBURÁTOR

S51, S53

Bing

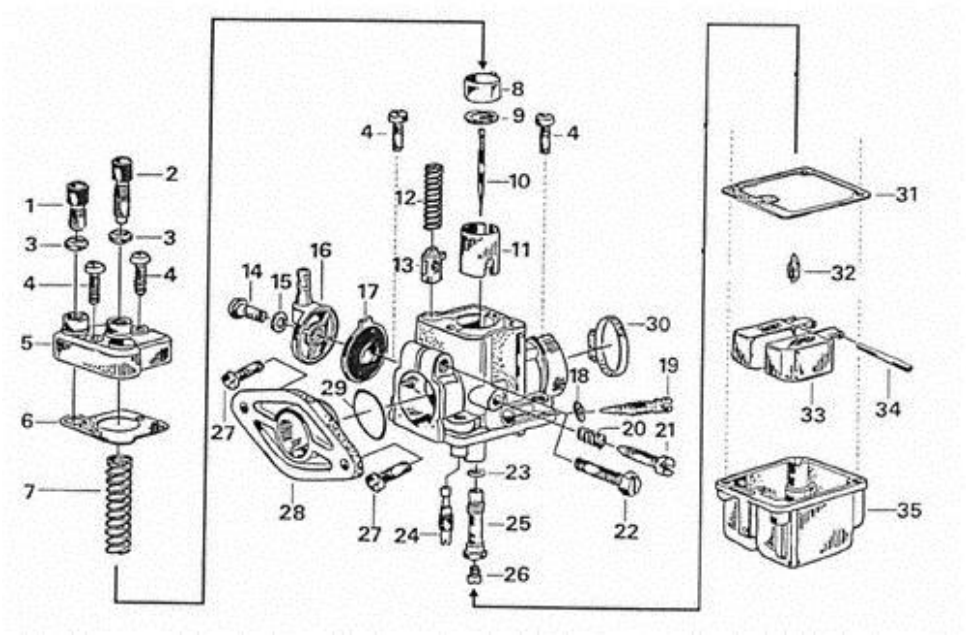

Moped kód	Megnevezés	Gyári szám	Ábra szám	Moped kód	Megnevezés	Gyári szám	Ábra szám
491529	gázbowden állító csavar BING rövid Német Minőség EAST ZONE	392160	1	497010	üresjárati fúvóka 0,30 BING Német Minőség EAST ZONE	392040	24
491531	tömítés karburátor fedélhez BING Német Minőség EAST ZONE	392130	6	491824	keverőcső BING karburátorhoz Német minőség EAST ZONE	392010	25
491532	karburátor rugó BING Német Minőség EAST ZONE	392120	7	497012	főfúvóka 0,68 BING Német Minőség EAST ZONE	392340	26
491533	súbertű tartó lemez BING Német Minőség EAST ZONE	392080	9	491825	fúvóka 0,65 BING Német minőség EAST ZONE	392330	26
497009	súbertű BING Német Minőség EAST ZONE	392030	10	497011	főfúvóka 0,70 BING Német Minőség EAST ZONE	392000	26
491122	súber BING Német Minőség EAST ZONE	392070	11	701048	karburátor szívócsonk BING fém Német Minőség EAST ZONE	238980	28
491534	szivató rugó BING Német Minőség EAST ZONE	392290	12	492014	tömítés szívócsonk BING Német Minőség EAST ZONE	392320	29
491535	szivató dugattyú BING Német Minőség EAST ZONE	392280	13	702712	úszóház tömítés BING Német Minőség EAST ZONE	392220	31
491536	üzemanyagszűrő BING Német Minőség EAST ZONE	392240	17	496007	tűszelep BING Német Minőség EAST ZONE	392200	32
491655	levegőállító csavar gumigyűrű BING karburátorhoz Német minőség EAST ZONE	392060	18	497008	úszó BING Német Minőség EAST ZONE	392180	33
				491010	karburátor BING komplett Német Gyári Minőség BING	238021	

BVF

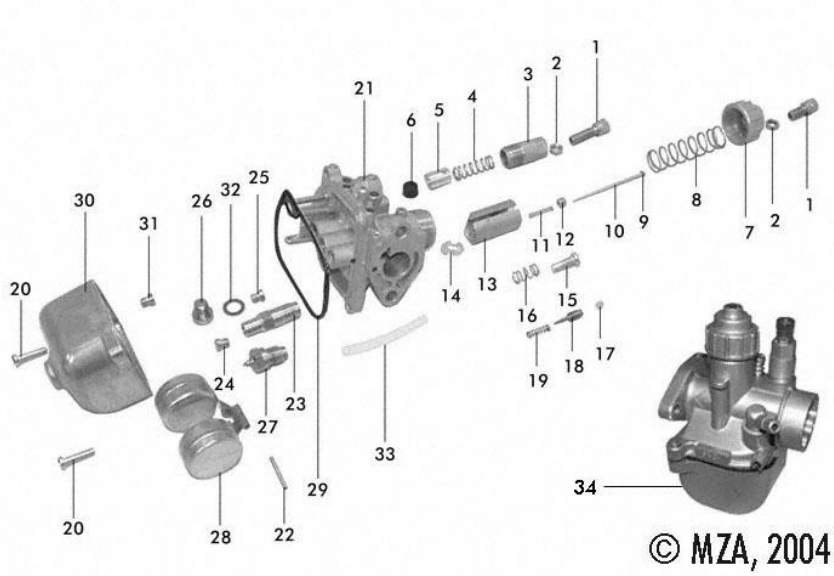

Moped kód	Megnevezés	Gyári szám	Ábra szám	Moped kód	Megnevezés	Gyári szám	Ábra szám
321012	karburátor fedél állító csavar Német Minőség EAST ZONE	393340	1	491810	karburátor súber javítókészlet alkalmas: BVF 16N1 karburátorhoz Német Gyári Minőség BVF	-	13
491422	karburátor anya M6x0,75 Német Minőség EAST ZONE	393180	2	491100	karburátor súber javítókészlet 16N3 Német Gyári Minőség BVF	Z073-000	13
197032	szívató dugattyú ház Német Minőség EAST ZONE	393300	3	498013	súbertű tartó lemez Német Minőség EAST ZONE	393600	14
380031	szívató dugattyú rugó Német Minőség EAST ZONE	393310	4	491820	súbertű tartó lemez BVF - 16N3 Német minőség EAST ZON	393600	14
111022	szívató dugattyú alumínium	393320	5	491322	karburátor csavar AM5x14 Német Minőség EAST ZONE	393670	15
491546	szívató dugattyú + gumidugó Német minőség EAST ZONE	393320	5	491116	alapjárat állító csavar rugó BVF Német Minőség EAST ZONE	393680	16
261010	szívató gumidugó	393330	6	491271	üzemanyag állító csavar dugó Német Minőség EAST ZONE	393630	17
491756	szívató gumidugó (80-30.298) Német minőség	393330	6	321013	alapjárat állító csavar	-	18
432004	karburátor fedél	393570	7	492011	levegőállító csavar BVF 16N1-1,5,6,8 Német Minőség EAST ZONE	215090	18
432008	karburátor fedél fém	393570	7	493052	üzemanyag állító csavar Német Minőség EAST ZONE	393620	18
380009	karburátor rugó EAST ZONE	393440	8	491117	levegőállító csavar rugó BVF 16N3 Német Minőség EAST ZONE	393690	19
491302	súbertű biztosító gyűrű 16N3 Német Minőség EAST ZONE	393650	9	491323	úszóház csavar AM4x14 Német Minőség EAST ZONE	090408	20
491102	súbertű + lemez 16N3 Német Gyári Minőség BVF	Z073-000	10	122014	karburátor úszó tengely 2x20mm Német Minőség EAST ZONE	393210	22
498014	súbertű	393590	10	484166	karburátor keverőcső Német Minőség EAST ZONE	393270	23
498015	súbertű ENDURO szerelt	393590	10	150014	fúvóka 0,72 M5	393160	24
491303	súbertű rugó 16N3 0,25x2,8x12,5 Német Minőség EAST ZONE	393660	11	150013	fúvóka 0,70 M5	393150	24
491304	súbertű persely 16N3 BVF Német Minőség EAST ZONE	393580	12	150018	fúvóka 0,67 M5	-	24

Moped kód	Megnevezés	Gyári szám	Ábra szám	Moped kód	Megnevezés	Gyári szám	Ábra szám
431002	súber Német Minőség EAST ZONE	393560	13	150026	fúvóka 0,75 M5	393160	24
150020	fúvóka 0,78 M5	-	24	150019	fúvóka 0,76 M5	-	24
150030	fúvóka 0,80 M5	-	24	494030	karburátor javító készlet EAST ZONE	-	-
150023	fúvóka 0,68 M5	-	24	491096	karburátor javító készlet 16N1-5 Német Gyári Minőség BVF	-	-
150021	fúvóka 0,69 M5	-	24	150015	fúvóka 0,35 M5	393100	25
150022	fúvóka 0,71 M5	-	24	491423	alapjárati fúvóka záró csavar 16N3 Német Minőség EAST ZONE	393500	26
150024	fúvóka 0,73 M5	-	24	491073	tűszelep Német Minőség EAST ZONE	393220	27
150025	fúvóka 0,74 M5	-	24	498020	tűszelep	393220	27
150029	fúvóka 0,90 M5	-	24	491016	úszó Német Minőség EAST ZONE	393230	28
150031	fúvóka 100 M5	-	24	491812	úszóház javító készlet 16N1-11 Német minőség	-	28
150033	fúvóka 115 M5	-	24	491106	úszóház javító készlet 16N3-16N1 Német Gyári Minőség BVF	-	28
150034	fúvóka 120 M5	-	24	702306	tömítés úszóház parafa	393410	29
150027	fúvóka 125 M5	-	24	261002	tömítés úszóház	393410	29
150032	fúvóka 130 M5	-	24	491763	tömítés úszóház Anyaga: ABIL, hőmérséklettűrés: +90 °C Német minőség	393410	29
150028	fúvóka 135 M5	-	24	150017	fúvóka 0,60 M5	393120	31
491788	fúvókakészlet 7 darabos - 72, 73, 74, 75, 76, 78, 80 méreteket tartalmaz M5 Német minőség	-	24	701047	tömítés benzincsap hollander 10,3x13,3 Német Minőség EAST ZONE	478020	32
491808	fúvóka szett 19N1-8 tuning BVF karburátorhoz, 8 db M5 fúvóka, méretek: 83, 85, 90, 95, 100, 105, 110, 115 Német minőség	-	24	491111	műszaki cső 5x8,2 mm (5m/tekercs) Német Minőség	201970	33
491097	karburátor javító készlet 16N1-11 Német Gyári Minőség BVF	-	-	491748	műszaki cső 5x8,2 mm (30 cm) Német Minőség	201970	33
491101	karburátor javító készlet 16N1-12 BVF Német Gyári Minőség BVF	-	-	152003	műszaki cső 5x7x2 mm	210101	33
491094	karburátor javító készlet 16N1-8 BVF (Z073-000) Német Minőség BVF	-	-	21112	műszaki cső 5x10 mm (5m/tekercs) zöld	210101	33
491099	karburátor javító készlet 16N3-1/2/4 Német Gyári Minőség BVF	-	-	491093	karburátor 16N3-4 BVF komplett Német Gyári Minőség BVF	393000	34
491095	karburátor javító készlet 16N3-11 Német Gyári Minőség BVF	-	-	491149	karburátor 19N1-11 TUNING komplett Német Gyári Minőség BVF	1610372000	34
491103	karburátor javító készlet 16N3-3 16N3-5 Német Gyári Minőség BVF	-	-	491752	karburátor 16N1-11 (HD72) BVF komplett Német Gyári Minőség BVF	393000	34
125006	karburátor javító készlet Német Minőség EAST ZONE	-	-				

S50

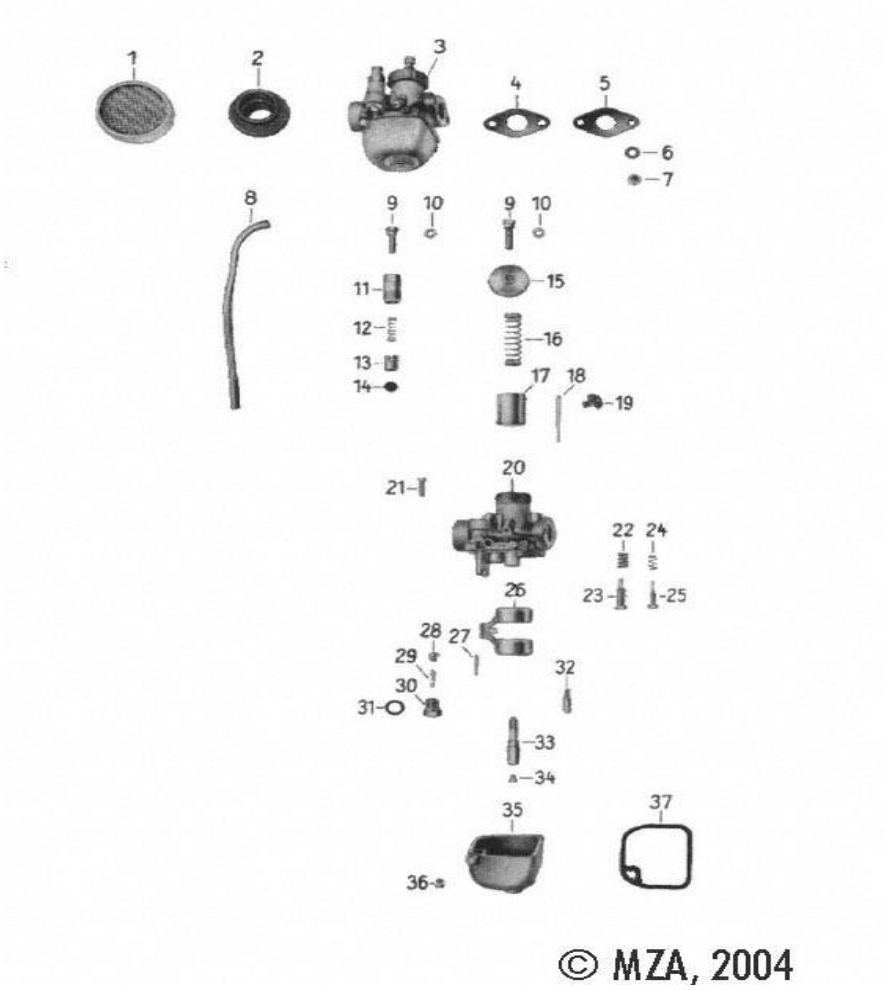

© MZA, 2004

Moped kód	Megnevezés	Gyári szám	Ábra szám	Moped kód	Megnevezés	Gyári szám	Ábra szám
197026	levegőszűrő betét	329521	1	491475	bowdenállító csavar Német Minőség EAST ZONE	141951 07	9
81010	szívócső gumi karburátorhoz	202491	2	491422	karburátor anya M6x0,75 Német Minőség EAST ZONE	393180	10
19393	karburátor 16N1-8 komplett Német Minőség EAST ZONE	161038 2000	3	197032	szívató dugattyú ház Német Minőség EAST ZONE	393300	11
491121	karburátor 16N1-8 komplett Német Gyári Minőség BVF	161038 2000	3	380031	szívató dugattyú rugó Német Minőség EAST ZONE	393310	12
261006	tömítés szívótorok 16mm	222931	4	491546	szívató dugattyú + gumidugó Német minőség EAST ZONE	393320 + 393330	12 13
701043	szívótorok bakelit 16mm Német Minőség EAST ZONE	222931	4	491098	szívatódugó javító készlet 16N3-N1 Német Minőség BVF	Z073-000	13
491118	szívótorok bakelit 18mm Német Minőség EAST ZONE	222931	5	111022	szívató dugattyú alumínium	393320	13
491277	alátét B6 Német Minőség EAST ZONE	090178	6	261010	szívató gumidugó	393330	14
491111	műszaki cső 5x8,2 mm (5m/tekercs) Német Minőség	201970	8	491756	szívató gumidugó (80-30.298) Német minőség	393330	14
491748	műszaki cső 5x8,2 mm (30 cm) Német Minőség	201970	8	431004	karburátor fedél fém	393480	15
152003	műszaki cső 5x7x2 mm	210101	8	491113	súberütköző csavar rugó Német Minőség EAST ZONE	-	16

Moped kód	Megnevezés	Gyári szám	Ábra szám	Moped kód	Megnevezés	Gyári szám	Ábra szám
431001	súber S 50 Német Gyári Minőség EAST ZONE	393420	17	491106	úszóház javító készlet 16N3-16N1 Német Gyári Minőség BVF	Z073-000	26
492064	súber SIMSON S 50 Német minőség EAST ZONE	393420	17	122014	karburátor úszó tengely 2x20mm Német Minőség EAST ZONE	393210	27
498014	súbertű	393590	18	701047	tömítés benzincsap hollander 10,3x13,3 Német Minőség EAST ZONE	478020	31
491469	karburátor súber javítókészlet Német Gyári Minőség BVF	-	18	493046	üresjárati fúvóka 0,35 Német Minőség EAST ZONE	393720	32
498013	súbertű tartó lemez Német Minőség EAST ZONE	393600	19	492012	tűsfúvóka 4x60 Német Minőség EAST ZONE	141690	33
491323	úszóház csavar AM4x14 Német Minőség EAST ZONE	090408	21	150013	fúvóka 0,70 M5	393150	34
491117	levegőállító csavar rugó BVF 16N3 Német Minőség EAST ZONE	393690	22	150016	fúvóka 0,50 M5	-	36
492011	levegőállító csavar BVF 16N1-1,5,6,8 Német Minőség EAST ZONE	215090	23	702306	tömítés úszóház parafa	393410	37
491116	alapjárat állító csavar rugó BVF Német Minőség EAST ZONE	393680	24	261002	tömítés úszóház	393410	37
321013	alapjárat állító csavar	393620	25	491763	tömítés úszóház Anyaga: ABIL, hőmérséklettűrés: +90 °C Német minőség	393410	37
493049	gáztolattyú ütköző csavar Német Minőség EAST ZONE	141611	25	125019	karburátor javító készlet Német Minőség EAST ZONE	-	-

AMAL

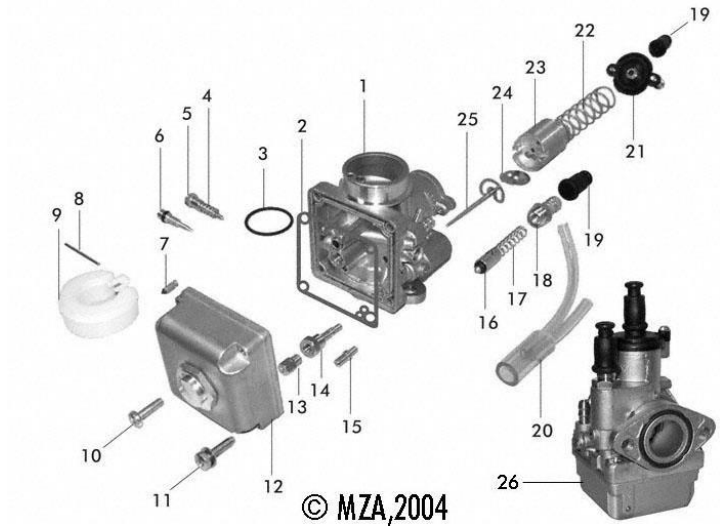

Moped kód	Megnevezés	Gyári szám	Ábra szám	Moped kód	Megnevezés	Gyári szám	Ábra szám
491727	karburátor d:18 komplett Német Gyári Minőség AMAL	Z071B-002	1	491667	tömítés szívótorok O-gyűrű AMAL Német minőség EAST ZONE	-	3
491551	karburátor d:19 komplett Német Gyári Minőség AMAL	Z071B-003-1	1	491622	levegőállító csavar AMAL Német minőség EAST ZONE	-	4
491487	karburátor d:21 Német Gyári Minőség AMAL	Z071B-004-1	1	491560	alapjárat állító csavar AMAL Német minőség EAST ZONE	-	6
491559	tömítés úszóház AMAL Német minőség EAST ZONE	392220	2	491566	tűszelep AMAL Német minőség EAST ZONE	-	7

Moped kód	Megnevezés	Gyári szám	Ábra szám	Moped kód	Megnevezés	Gyári szám	Ábra szám
491561	úszó AMAL Német Minőség EAST ZONE	-	9	491558	főfúvóka 0,25 AMAL alapjárati Német minőség EAST ZONE	-	15
491626	fúvóka 0,65 AMAL Német minőség EAST ZONE	-	13	491668	szivató dugattyú AMAL Német minőség EAST ZONE	-	16
491553	fúvóka 0,75 AMAL Német minőség EAST ZONE	-	13	491669	szivatóház AMAL karburátorhoz Német minőség EAST ZONE	-	18
491556	fúvóka 0,80 AMAL Német minőség EAST ZONE	-	13	491670	karburátor gumiharang AMAL Német minőség EAST ZONE	-	19
491554	fúvóka 0,85 AMAL Német minőség EAST ZONE	-	13	491567	karburátor fedél AMAL Német minőség EAST ZONE	-	21
491555	fúvóka 0,90 AMAL Német minőség EAST ZONE	-	13	491568	karburátor rugó AMAL Német minőség EAST ZONE	-	22
491572	fúvóka 0,95 AMAL Német minőség EAST ZONE	-	13	491569	súber AMAL Német Minőség EAST ZONE	-	23
491562	fúvóka 1,00 AMAL Német minőség EAST ZONE	-	13	491552	súbertű tartó lemez AMAL Német minőség EAST ZONE	-	25
491563	fúvóka 1,10 AMAL Német minőség EAST ZONE	-	13	491571	súbertű AMAL dús keverékhez Német minőség EAST ZONE	-	25
491564	fúvóka 1,20 AMAL Német minőség EAST ZONE	-	13	491570	súbertű AMAL szegény keverékhez Német minőség EAST ZONE	-	25
491557	fúvóka 1,50 AMAL Német minőség EAST ZONE	-	13	491608	karburátor készlet tuning AMAL Német Minőség	-	-

20. GYÚJTÁS

S51

Megszakítós

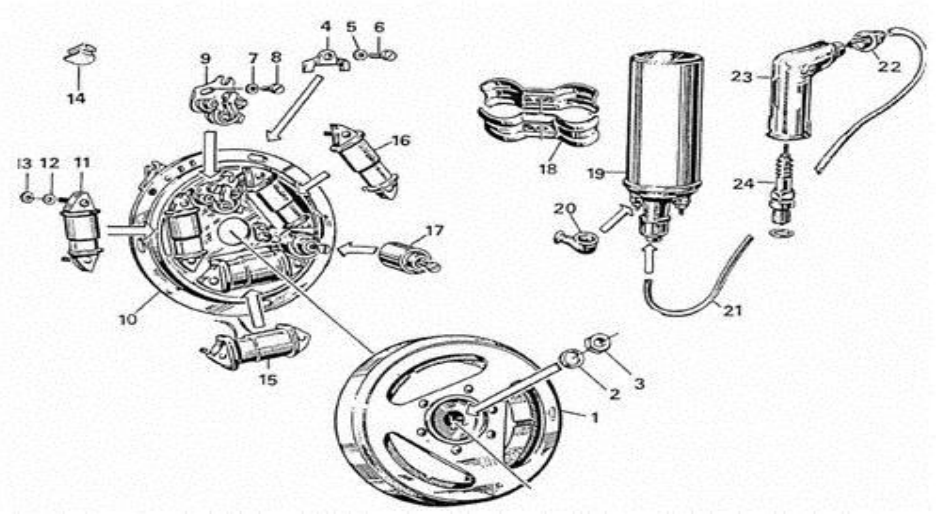

Moped kód	Megnevezés	Gyári szám	Ábra szám	Moped kód	Megnevezés	Gyári szám	Ábra szám
494029	lendkerék megszakítós Német Gyári Minőség MZA	390010	1	491324	rugós alátét B10 Német Minőség EAST ZONE	090157	2
491145	gyújtás szett alaplap kpl. elektronika, trafó, gyertyapipa, kűrt, izzó készlet VAPE Német Minőség	Z089B	1	121017	főtengely anya M10x1	090027	3

Moped kód	Megnevezés	Gyári szám	Ábra szám	Moped kód	Megnevezés	Gyári szám	Ábra szám
410005	alaplap felfogató lemez Német minőség EAST ZONE	210961	4	251005	gyújtótrafó 12V	210710	19
491586	alaplap felfogató lemez + csavar Német minőség EAST ZONE	210961	4	491263	gyújtótrafó 12V Német Gyári Minőség MZA	210710	19
491206	fékfedél rugós alátét B5 Német Minőség EAST ZONE	090176	5	497005	gyújtótrafó gumikupak Német Minőség EAST ZONE	390260	20
491257	csavar AM5x12 hengeres Német Minőség EAST ZONE	090412	6	343006	gyújtáskábel fekete	390271	21
491441	alátét A3,2 megszakítóhoz Német Minőség EAST ZONE	090305	7	343003	gyújtáskábel piros		21
491316	megszakító csavar hengeres AM3x8 Német Minőség EAST ZONE	090407	8	253012	gyújtáskábel szilikonos fekete	390271	21
491001	megszakító Német Gyári Minőség MZA	390030	9	253010	gyertyapipa hajlított gumis + 30cm szilikon gyújtáskábel	390271	21
491076	megszakító Német Gyári Minőség MZA Német Minőség EAST ZONE	390030	9	253011	gyertyapipa hajlított gumis + 30cm szilikon gyújtáskábel	390271	21
491844	megszakító erősített Német Gyári Minőség MZA	390030	9	16999	gyújtáskábel szigetelt d:7 10m	390271	21
701093	alaplap komplett megszakítós 12V	390950	10	343004	gyújtáskábel gumikupak	391160	22
701094	alaplap komplett megszakítós 6V	390130	10	253003	gyertyapipa hajlított árnyékolt	391170	23
412004	alaplap megszakítós üres	390950	10	491765	gyertyapipa hajlított árnyékolt 5Kohm Német minőség	391170	23
491145	gyújtás szett alaplap kpl. elektronika, trafó, gyertyapipa, kűrt, izzó készlet VAPE Német Minőség	Z089B	10	253004	gyertyapipa egyenes bakelit	391180	23
111006	gyújtótekercs	390050	11	253005	gyertyapipa hajlított betétes	391180	23
491075	gyújtótekercs Német Minőség EAST ZONE	390050	11	253002	gyertyapipa hajlított árnyékolt + kábel	391180	23
491306	gyújtótekercs rugós alátét B4 Német Minőség EAST ZONE	090175	12	150002	gyújtógyertya 260 ISOLATOR	210720	24
491307	kondenzátor anya M4-6-A4K Német Minőség EAST ZONE	090021	13	230004	gyújtógyertya B6HS NGK	-	24
491737	blokk közép gumidugó Német minőség EAST ZONE	220990	14	230002	gyújtógyertya B7HS NGK	-	24
498003	világítótekercs 12V 35W	390360	15	230005	gyújtógyertya B8HS NGK	-	24
498005	világítótekercs 6V 21W	390340	15	230201	gyújtógyertya E7C = NGK B6HS MZONE	-	24
498006	töltőtekercs 12V 21W	390180	16	230203	gyújtógyertya E8C = NGK B7HS MZONE	-	24
498002	töltőtekercs 6V 21W	390220	16	230200	gyújtógyertya E9C = NGK B8HS MZONE	-	24
491002	kondenzátor 0,22 Német Minőség EAST ZONE	390250	17	152014	gyújtógyertya N14C BRISK	-	24
491728	kondenzátor 0,22 Német Gyári Minőség EAST ZONE	390250	17	152019	gyújtógyertya N14YC BRISK	-	24
493032	gyújtótrafó felfogató lemez Német Minőség EAST ZONE	202141	18				

Tirisztoros

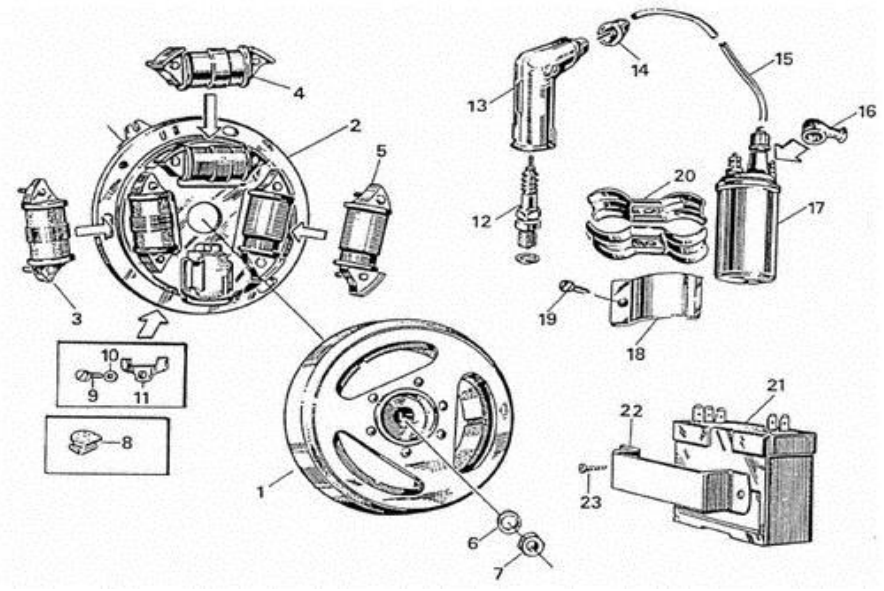

Moped kód	Megnevezés	Gyári szám	Ábra szám	Moped kód	Megnevezés	Gyári szám	Ábra szám
491020	lendkerék tirisztoros Német Minőség EAST ZONE	390310	1	230005	gyújtógyertya B8HS NGK	210720	12
491022	alaplap komplett tirisztoros 12V Német Minőség EAST ZONE	390400	2	230201	gyújtógyertya E7C = NGK B6HS MZONE	210720	12
491008	alaplap tirisztoros 12V üres Német Minőség EAST ZONE	390400	2	230203	gyújtógyertya E8C = NGK B7HS MZONE	210720	12
491051	alaplap komplett tirisztoros 6V Német Gyári Minőség MZA	390380	2	230200	gyújtógyertya E9C = NGK B8HS MZONE	210720	12
498004	gyújtótekercs tirisztoros	390330	3	152014	gyújtógyertya N14C BRISK	210720	12
491074	gyújtótekercs tirisztoros Német Minőség EAST ZONE	390330	3	152019	gyújtógyertya N14YC BRISK	210720	12
498003	világítótekercs 12V 35W	390360	4	230010	gyertyapipa LB05F NGK szett Német Minőség	Z009-000	13
498006	töltőtekercs 12V 21W	390980	5	253003	gyertyapipa hajlított árnyékolt	391170	13
498002	töltőtekercs 6V 21W	390370	5	491765	gyertyapipa hajlított árnyékolt 5Kohm Német minőség	391170	13
491324	rugós alátét B10 Német Minőség EAST ZONE	090157	6	253002	gyertyapipa hajlított árnyékolt + kábel	391180	13
121017	főtengely anya M10x1	090027	7	253004	gyertyapipa egyenes bakelit	391180	13
491737	blokk közép gumidugó lyukas Német minőség EAST ZONE	220990	8	253005	gyertyapipa hajlított betétes	391180	13
491257	csavar AM5x12 hengeres Német Minőség EAST ZONE	090412	9	343004	gyújtáskábel gumikupak	391160	14
491206	fékfedél rugós alátét B5 Német Minőség EAST ZONE	090176	10	343006	gyújtáskábel fekete	390271	15
410005	alaplap felfogató lemez Német minőség EAST ZONE	210961	11	343003	gyújtáskábel piros	390271	15
491586	alaplap felfogató lemez + csavar Német minőség EAST ZONE	210961	11	253012	gyújtáskábel szilikonos fekete	390271	15
493002	gyújtógyertya ISOLATOR 260	210720	12	253010	gyertyapipa hajlított gumis + 30cm szilikon gyújtáskábel	390271	15
150002	gyújtógyertya 225 ISOLATOR	210720	12	253011	gyertyapipa hajlított gumis + 30cm szilikon gyújtáskábel	390271	15
230004	gyújtógyertya B6HS NGK	210720	12	16999	gyújtáskábel szigetelt d:7 10m	390271	15
230002	gyújtógyertya B7HS NGK	210720	12	497005	gyújtótrafó gumikupak Német Minőség EAST ZONE	390260	16

Moped kód	Megnevezés	Gyári szám	Ábra szám	Moped kód	Megnevezés	Gyári szám	Ábra szám
251004	gyújtótrafó 6V	210710	17	151009	tirisztor állítható	390420	21
491269	gyújtótrafó 6V Német Gyári Minőség MZA	210710	17	201001	tirisztor kicsi fekete állítható	390420	21
491839	gyújtótrafó 6V rövid Német Gyári Minőség MZA	390410	17	493012	tirisztor Német Gyári Minőség MZA	390420	21
491424	gyújtótrafó felfogató lemez Német Minőség EAST ZONE	173141	18	19401	tirisztor Német Minőség EAST ZONE	390420	21
491256	csavar B4,8x13 lemez Német Minőség EAST ZONE	090123	19	491252	tirisztor tartó lemez Német Minőség EAST ZONE	201411	22
493032	gyújtótrafó felfogató lemez Német Minőség EAST ZONE	202141	20	491325	fényszóró csavar B4,2x9,5 Német Minőség EAST ZONE	090122	23

21. KIPUFOGÓ

S51

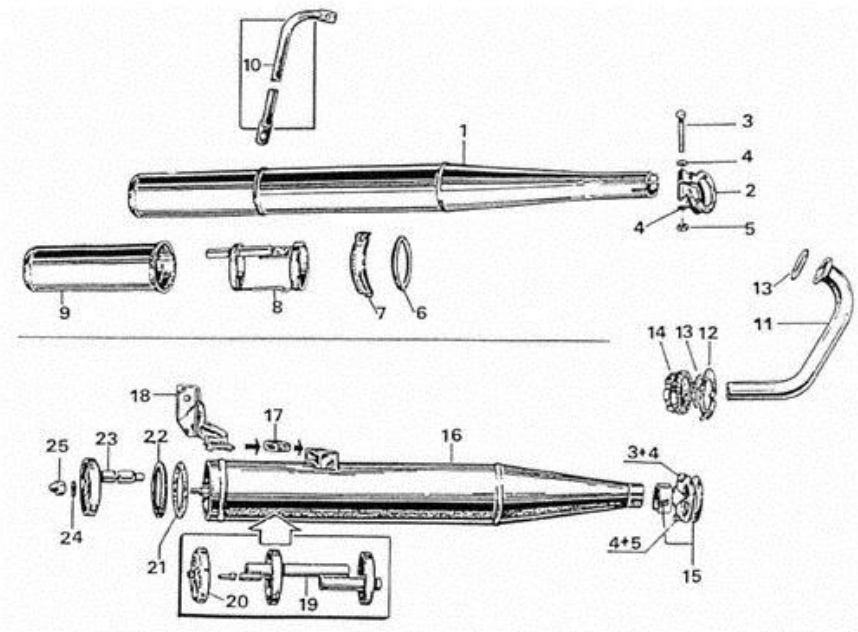

Moped kód	Megnevezés	Gyári szám	Ábra szám	Moped kód	Megnevezés	Gyári szám	Ábra szám
71001	kipufogó dob sport fekete	Z063C	1	491442	kipufogó bilincs csavar hatlapfejű M6x45 Német Minőség EAST ZONE	090071	3
73001	kipufogó dob sport krómos	Z063C	1	491193	fékkar rögzítő alátét A6,4 Német Minőség EAST ZONE	090301	4
71013	kipufogó dob krómos	218071	1	491374	alátét nagy A6,4 Német Minőség EAST ZONE	090307	4
494003	kipufogó dob krómos dobozolt Német Minőség	218071	1	491194	fékkar rögzítő anya M6-8 Német Minőség EAST ZONE	090024	5
73004	kipufogó dob fekete	218071	1	71016	kipufogó bilincs gumi 68x5mm	379151	6
71029	kipufogó dob króm d:32mm	218071	1	111014	kipufogó bilincs nagy	218911	7
491126	kipufogó dob racing sport d:32 Német Minőség	Z063C	1	197018	kipufogó hangtompító betét	379111	8
71018	kipufogó bilincs enduro kicsi	218920	2	73002	kipufogó vég krómos	379051	9
71022	kipufogó bilincs enduro kicsi	218920	2	73005	kipufogó vég préselt krómos	379051	9
111013	kipufogó bilincs kicsi	218921	2	111025	kipufogó tartó	195472	10

Moped kód	Megnevezés	Gyári szám	Ábra szám	Moped kód	Megnevezés	Gyári szám	Ábra szám
71021	kipufogó bilincs kicsi	218921	2	111032	kipufogó tartó króm	195472	10
491081	kipufogó könyök Német Minőség	218991	11	321008	kipufogó menetjavító	379181	14
71003	kipufogó könyök	218991	11	321018	kipufogó menetjavító javító 33,3 mm	379181	14
71023	kipufogó könyök d:32mm	218991	11	197011	kipufogó hollander	379181	14
491087	kipufogó hollander biztosító lemez Német Minőség EAST ZONE	379522	12	197012	kipufogó hollander 53 32mm	379181	14
261004	tömítés kipufogó alu 28x34mm	379440	13	491193	fékkar rögzítő alátét A6,4 Német Minőség EAST ZONE	090301	24
261011	tömítés kipufogó réz 28x34mm	379440	13	491374	alátét nagy A6,4 Német Minőség EAST ZONE	090307	24
491747	tömítés kipufogó réz 28x33 mm Német minőség	090137	13	491426	anya kalapos (kipufogó dob) M6 Német Minőség EAST ZONE	090196	25
121018	kipufogó hollander alumínium EAST ZONE	379181	14				

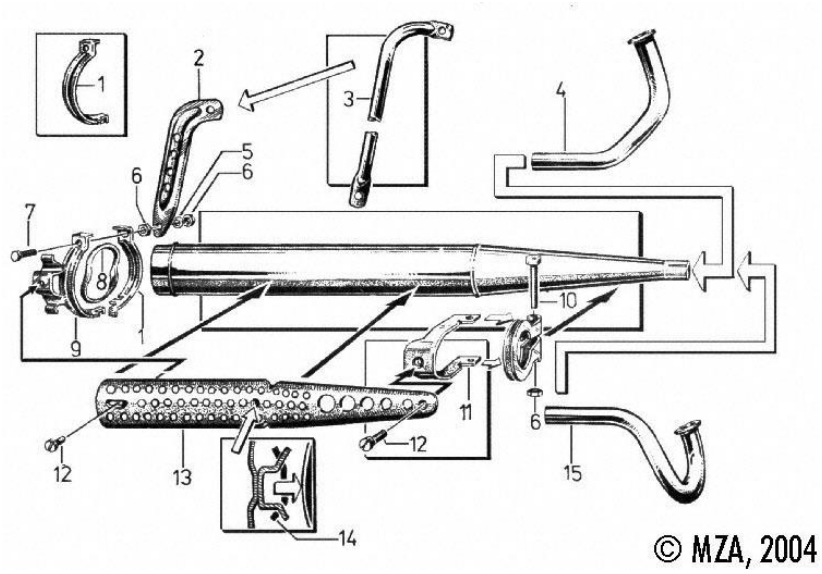

Moped kód	Megnevezés	Gyári szám	Ábra szám	Moped kód	Megnevezés	Gyári szám	Ábra szám
111014	kipufogó bilincs nagy	218911	1	71016	kipufogó bilincs gumi 68x5mm	379151	8
111002	kipufogó tartó enduro ívelt	195290	2	71020	kipufogó bilincs enduro nagy	229041	9
111025	kipufogó tartó	195472	3	491442	kipufogó bilincs csavar hatlapfejű M6x45 Német Minőség EAST ZONE	090071	10
111032	kipufogó tartó króm	195472	3	491427	kipufogó hőrács tartó enduro Német Minőség EAST ZONE	229971	11
491081	kipufogó könyök Német Minőség	218991	4	491444	kipufogó csavar M6x8 Német Minőség EAST ZONE	090184	12
71003	kipufogó könyök	218991	4	370001	kipufogó hőrács ENDURO Német Minőség	229030	13
71023	kipufogó könyök d:32mm	218991	4	491640	kipufogó hőrács ENDURO SPERBER króm Német minőség	229030	13
491305	rugós alátét B6 Német Minőség EAST ZONE	090162	5	491429	kipufogó hőrács szigetelő közdarab Német Minőség EAST ZONE	229941	14
491194	fékkar rögzítő anya M6-8 Német Minőség EAST ZONE	090024	6	491082	kipufogó könyök enduro Német Minőség	229050	15
491193	fékkar rögzítő alátét A6,4 Német Minőség EAST ZONE	090301	6	71004	kipufogó könyök enduro	229050	15
491443	csavar M6x30 hatlapfejű Német Minőség EAST ZONE	090068	7	71024	kipufogó könyök enduro d:32mm	229050	15

S51 ENDURO

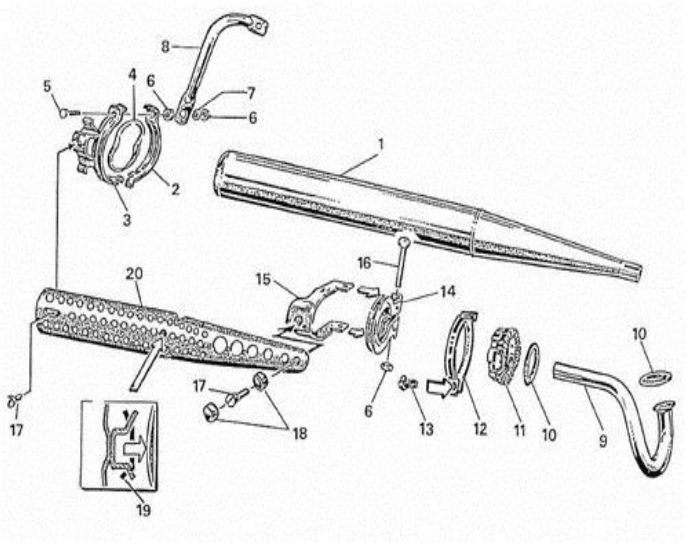

Moped kód	Megnevezés	Gyári szám	Ábra szám	Moped kód	Megnevezés	Gyári szám	Ábra szám
491126	kipufogó dob racing sport d:32 Német Minőség	Z063C	1	321008	kipufogó menetjavító	379181	11
71031	kipufogó dob sport d:32mm TUNING	218073	1	197011	kipufogó hollander	379181	11
71009	kipufogó dob enduro króm	229081	1	19392	kipufogó hollander Német minőség EAST ZONE	379181	11
494009	kipufogó dob enduro króm dobozolt Német Minőség	229081	1	197012	kipufogó hollander 32mm	379181	11
71032	kipufogó dob sport enduro TUNING	229081	1	491039	kipufogó rögzítő bilincs Német Minőség EAST ZONE	229350	12
71030	kipufogó dob enduro króm d:32mm	229081	1	491796	kipufogó rögzítő bilincs d:32 M5x16 csavarral Német Minőség	229350	12
111014	kipufogó bilincs nagy	218911	2	491311	lámpa első csavar hengeres AM5x16 Német Minőség EAST ZONE	090415	13
71020	kipufogó bilincs enduro nagy	229041	3	71018	kipufogó bilincs enduro kicsi	218920	14
71016	kipufogó bilincs gumi 68x5mm	379151	4	111013	kipufogó bilincs kicsi	218921	14
491443	csavar M6x30 hatlapfejű Német Minőség EAST ZONE	090068	5	71021	kipufogó bilincs kicsi	218921	14
491194	fékkar rögzítő anya M6-8 Német Minőség EAST ZONE	090024	6	491427	kipufogó hőrács tartó enduro Német Minőség EAST ZONE	229971	15
491305	rugós alátét B6 Német Minőség EAST ZONE	090162	7	491442	kipufogó bilincs csavar hatlapfejű M6x45 Német Minőség EAST ZONE	090071	16
111002	kipufogó tartó enduro ívelt	195290	8	491444	kipufogó csavar M6x8 Német Minőség EAST ZONE	090184	17
491082	kipufogó könyök enduro Német Minőség	229050	9	491712	kipufogó dob csavar szett Német minőség EAST ZONE	-	17
71004	kipufogó könyök enduro	229050	9	491428	kipufogóhőrács klipsz Német minőség EAST ZONE	229810	18
71024	kipufogó könyök enduro d:32mm	229050	9	491429	kipufogó hőrács szigetelő közdarab Német Minőség EAST ZONE	229941	19
261004	tömítés kipufogó alu 28x34mm	379440	10	370001	kipufogó hőrács ENDURO Német Minőség	229030	20
261011	tömítés kipufogó réz 28x34mm	279440	10	491640	kipufogó hőrács ENDURO króm Német minőség	229030	20
121018	kipufogó hollander alumínium EAST ZONE	379181	11				

S50

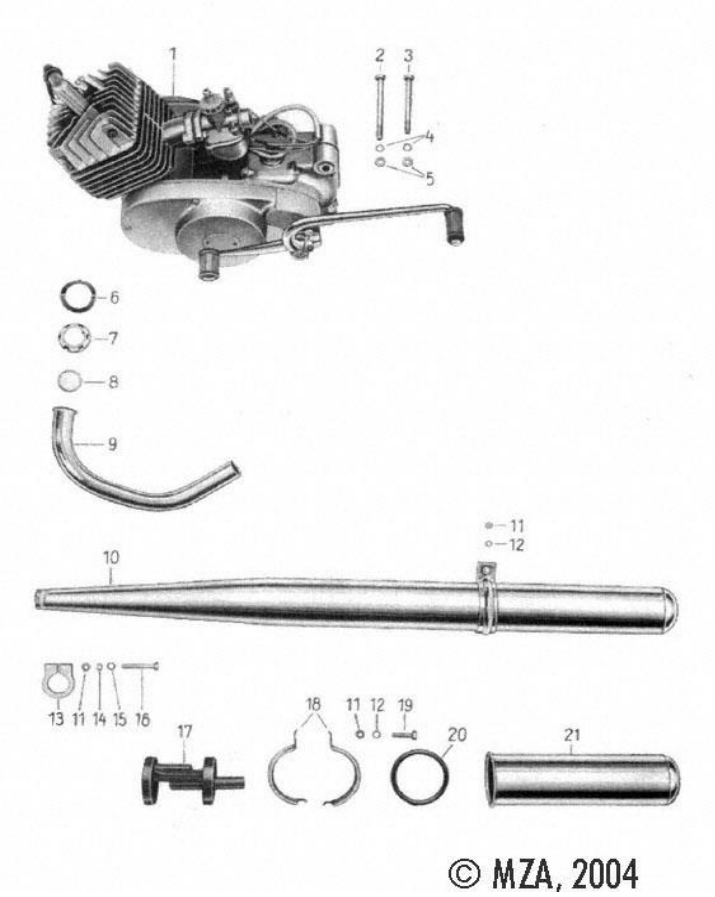

Moped kód	Megnevezés	Gyári szám	Ábra szám	Moped kód	Megnevezés	Gyári szám	Ábra szám
491430	blokktartó csavar hatlapfejű M8x100 Német Minőség EAST ZONE	090046	2	491081	kipufogó könyök Német Minőség	218991	9
491431	lábtartó cső csavar hatlapfejű M8x90 Német Minőség EAST ZONE	090054	3	71003	kipufogó könyök	218991	9
491189	kerékagy rögzítő alátét B8 Német Minőség EAST ZONE	090163	4	71023	kipufogó könyök d:32mm	218991	9
491190	kerékagy rögzítő csavar anya M8 Német Minőség EAST ZONE	090026	5	71013	kipufogó dob krómos	218071	10
491087	kipufogó hollander biztosító lemez Német Minőség EAST ZONE	379522	6	71029	kipufogó dob króm d:32mm	-	10
121018	kipufogó hollander alumínium EAST ZONE	379181	7	494003	kipufogó dob krómos dobozolt Német Minőség	218071	10
321008	kipufogó menetjavító	379181	7	491126	kipufogó dob racing sport d:32 Német Minőség	Z063C-001	10
321018	kipufogó menetjavító javító 33,3 mm	-	7	73004	kipufogó dob fekete	218071	10
19392	kipufogó hollander Német minőség EAST ZONE	379181	7	71001	kipufogó dob sport fekete	218071	10
197011	kipufogó hollander	379181	7	73001	kipufogó dob sport krómos	-	10
197012	kipufogó hollander 32mm	379181	7	491277	alátét B6 Német Minőség EAST ZONE	090178	12
261004	tömítés kipufogó alu 28x34mm	379440	8	111013	kipufogó bilincs kicsi	218921	13
491747	tömítés kipufogó réz 28x33 mm Német minőség	090137	8	71021	kipufogó bilincs kicsi	218921	13
261011	tömítés kipufogó réz 28x34mm	379440	8	491305	rugós alátét B6 Német Minőség EAST ZONE	090162	14

Moped kód	Megnevezés	Gyári szám	Ábra szám	Moped kód	Megnevezés	Gyári szám	Ábra szám
491193	fékkar rögzítő alátét A6,4 Német Minőség EAST ZONE	090301	15	71016	kipufogó bilincs gumi 68x5mm	379151	20
491442	kipufogó bilincs csavar hatlapfejű M6x45 Német Minőség EAST ZONE	090071	16	73002	kipufogó vég krómos	379050	21
111014	kipufogó bilincs nagy	218911	18	491712	kipufogó dob csavar szett Német minőség EAST ZONE	-	-
491443	csavar M6x30 hatlapfejű Német Minőség EAST ZONE	090068	19	71044	kipufogó dob rögzítő készlet	-	-

SCHWALBE

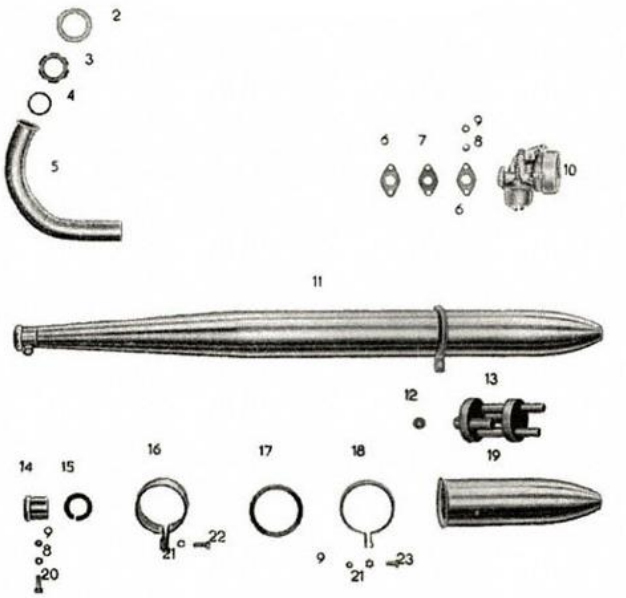

Moped kód	Megnevezés	Gyári szám	Ábra szám	Moped kód	Megnevezés	Gyári szám	Ábra szám
491087	kipufogó hollander biztosító lemez Német Minőség EAST ZONE	379522	2	261006	tömítés szívótorok 16mm	222931	6
121018	kipufogó hollander alumínium EAST ZONE	379181	3	491277	alátét B6 Német Minőség EAST ZONE	090178	8
197011	kipufogó hollander	379181	3	491455	kipufogó dob régi Német Minőség	2180750	11
19392	kipufogó hollander Német minőség EAST ZONE	379181	3	197018	kipufogó hangtompító betét	379111	13
321008	kipufogó menetjavító	379181	3	491174	kipufogó bilincs első Német Minőség EAST ZONE	35853	14
491581	kipufogó hollander MOPED SR Német minőség EAST ZONE	31941	3	71016	kipufogó bilincs gumi 68x5mm	379151	17
261004	tömítés kipufogó alu 28x34mm	379440	4	701057	kipufogó bilincs hátsó vékony Német Minőség EAST ZONE	379310	18
261011	tömítés kipufogó réz 28x34mm	379440	4	73002	kipufogó vég krómos	379050	19
491747	tömítés kipufogó réz 28x33 mm Német minőség	090137	4	73005	kipufogó vég préselt krómos	379051	19
71005	kipufogó könyök	379665	5	491363	csavar M6x25-A4K hatlapfejű Német Minőség EAST ZONE	090067	20
491083	kipufogó könyök Német Minőség	379665	5	491364	csavar M6x14-A4K hatlapfejű Német Minőség EAST ZONE	090063	22

22. LEVEGŐSZŰRŐ HÁZ

S51

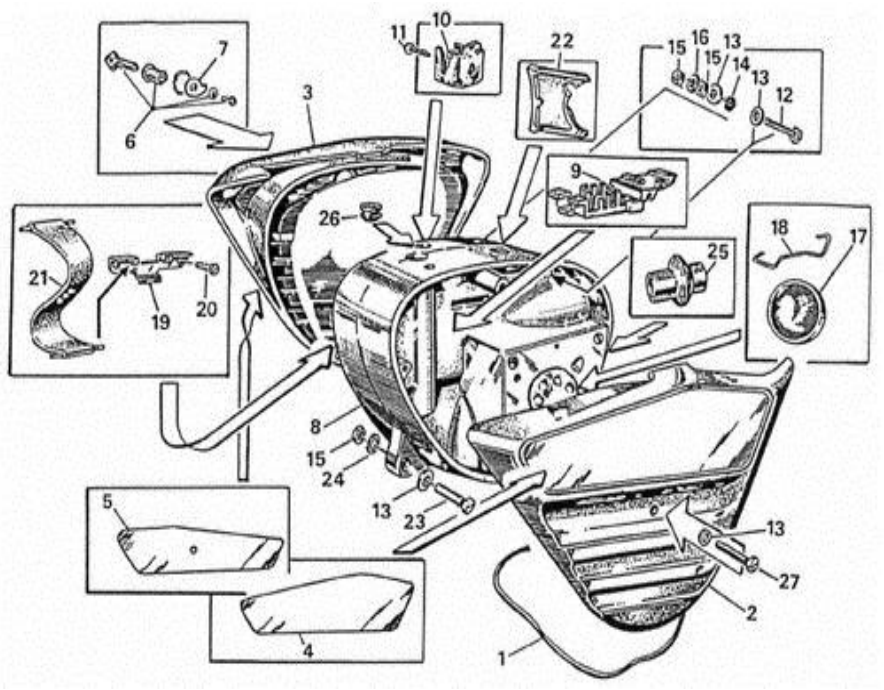

Moped kód	Megnevezés	Gyári szám	Ábra szám	Moped kód	Megnevezés	Gyári szám	Ábra szám
491367	levegőszűrő ház tömítő szalag Német Minőség EAST ZONE	173361	1	350027	matrica B deknire sárga	193070	4-5
483018	szerszámfedél jobb Német Minőség	173470	2	350030	matrica B deknire fehér	193070	4-5
484134	szerszámfedél jobb natur Német Minőség	202341	2	350018	matrica N deknire ezüst	193070	4-5
484140	szerszámfedél jobb Német Minőség	204160	2	350029	matrica N deknire kék	193070	4-5
483020	szerszámfedél bal Német Minőség	202331	3	350044	matrica N deknire piros	193070	4-5
350019	matrica B deknire kék	193070	4-5	350032	matrica deknire elektronic kék	193000	4-5
350013	matrica B deknire ezüst	193070	4-5	350031	matrica deknire elektronic fehér	193000	4-5
350046	matrica N deknire zöld	193070	4-5	350042	matrica deknire kék-piros	501360	4-5
350045	matrica N deknire sárga	193070	4-5	350043	matrica burkolatra	176501	
350012	matrica deknire enduro ezüst	190810	4-5	350033	matrica deknire enduro kék	190810	4-5
350014	matrica deknire enduro piros	190810	4-5	491049	zár dekni Német Minőség EAST ZONE	512820	7
350016	matrica deknire enduro fehér	190810	4-5	493006	zár dekni EAST ZONE	512820	7
350025	matrica deknire enduro sárga	190810	4-5	483019	levegőszűrő ház Német Minőség	170490	8
350026	matrica deknire enduro zöld	190810	4-5	484104	levegőszűrő ház Német Minőség	200890	8
350015	matrica deknire elektronic piros	193000	4-5	491528	levegőszűrő ház TUNING Német Minőség	200890	8
350017	matrica deknire elektronic ezüst	193000	4-5	491142	levegőszűrő fedél TUNING fekete Német Minőség EAST ZONE	-	8
350024	matrica deknire elektronic zöld	193000	4-5	491143	levegőszűrő fedél TUNING kék Német Minőség EAST ZONE	-	8
350028	matrica deknire elektronic sárga	193000	4-5	491144	levegőszűrő fedél TUNING sárga Német Minőség EAST ZONE	-	8
350022	matrica B deknire piros	193070	4-5	483062	elektronika tartó Német Minőség EAST ZONE	192061	9
350023	matrica B deknire zöld	193070	4-5	491435	levegőszűrőház csavar hengeres B5,5x22 Német Minőség EAST ZONE	090126	11

Moped kód	Megnevezés	Gyári szám	Ábra szám	Moped kód	Megnevezés	Gyári szám	Ábra szám
491363	csavar M6x25-A4K hatlapfejű Német Minőség EAST ZONE	090067	12	81024	akkumulátor leszorító gumi 235x30x1,5 mm Német Minőség EAST ZONE	420821	21
491193	fékkar rögzítő alátét A6,4 Német Minőség EAST ZONE	090301	13	491250	szerszám doboz műanyag fedél Német Minőség EAST ZONE	172961	22
491374	alátét nagy A6,4 Német Minőség EAST ZONE	090307	13	491254	csavar M6x22 hatlapfejű Német Minőség EAST ZONE	090066	23
491255	fogazott alátét A8,4 Német Minőség EAST ZONE	090394	14	491305	rugós alátét B6 Német Minőség EAST ZONE	090162	24
491194	fékkar rögzítő anya M6-8 Német Minőség EAST ZONE	090024	15	81010	szívócső gumi karburátorhoz	202491	25
491277	alátét B6 Német Minőség EAST ZONE	090178	16	484116	szívócső gumi Német Minőség EAST ZONE	202491	25
197026	levegőszűrő betét	329521	17	491525	szívócső gumi karburátorhoz d:40, 28mm TUNING Német Minőség EAST ZONE	202491	25
484133	levegőszűrő rögzítő rugó Német Minőség EAST ZONE	202121	18	484106	levegőszűrő ház gumidugó Német Minőség EAST ZONE	192681	26
484135	akkumulátor tartó Német Minőség EAST ZONE	202521	19	491368	gumigyűrű csavar alá Német Minőség EAST ZONE	202231	27
491256	csavar B4,8x13 lemez Német Minőség EAST ZONE	090123	20	491383	csavar M6x50 lencse Német Minőség EAST ZONE	090186	27

S50

Moped kód	Megnevezés	Gyári szám	Ábra szám	Moped kód	Megnevezés	Gyári szám	Ábra szám
491528	levegőszűrő ház TUNING, 100 mm átmérőjű kétrétegű speciális légszűrőszivacs, szívócső gumi: 28/40 mm, Német Minőség	200890	1	484134	szerszámfedél jobb natur Német Minőség	202341	12
484104	levegőszűrő ház Német Minőség	200890	1	491383	csavar M6x50 lencse Német Minőség EAST ZONE	090186	13
491476	levegőszűrő ház csavar 6x18-8.8 Német Minőség EAST ZONE	090614	2	491368	gumigyűrű csavar alá Német Minőség EAST ZONE	202231	14
491421	alátét 6,4 Német Minőség EAST ZONE	090295	3	81024	akkumulátor leszorító gumi 235x30x1,5 mm Német Minőség EAST ZONE	420821	15
491277	alátét B6 Német Minőség EAST ZONE	090178	4	484135	akkumulátor tartó Német Minőség EAST ZONE	202521	17
491443	csavar M6x30 hatlapfejű Német Minőség EAST ZONE	090068	6	491256	csavar B4,8x13 lemez Német Minőség EAST ZONE	090123	18
491377	csavar M6x18 hatlapfejű Német Minőség EAST ZONE	090065	8	484133	levegőszűrő rögzítő rugó Német Minőség EAST ZONE	202121	19
491250	szerszám doboz műanyag fedél Német Minőség EAST ZONE	172961	9	484140	szerszámfedél jobb Német Minőség	204160	10
491252	tirisztor tartó lemez Német Minőség EAST ZONE	201411	11	483020	szerszámfedél bal Német Minőség	202331	10
491317	vezeték csavar B4,2x19 Német Minőség EAST ZONE	090121	11				

SCHWALBE

Levegőszűrő, karburátor

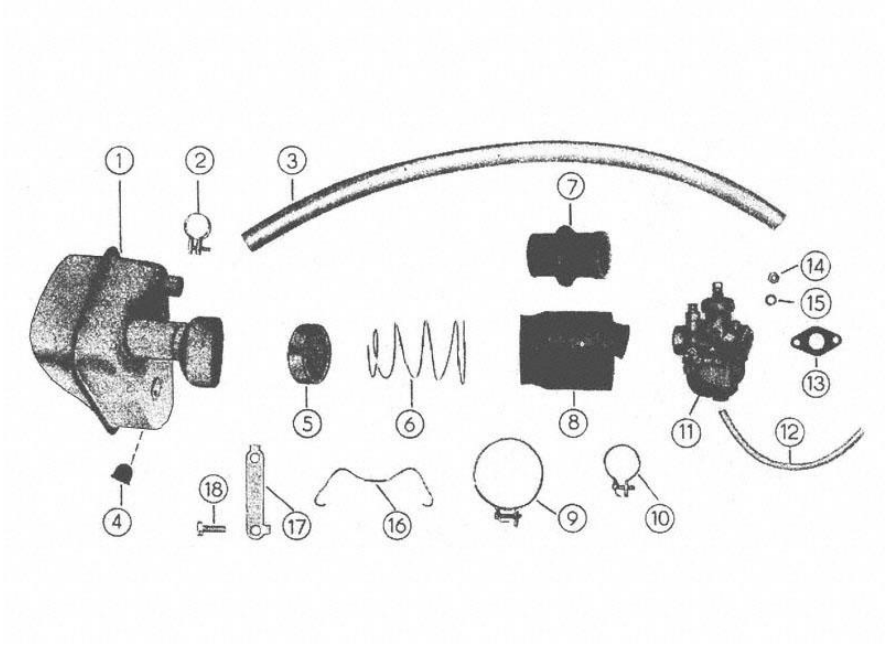

Moped kód	Megnevezés	Gyári szám	Ábra szám	Moped kód	Megnevezés	Gyári szám	Ábra szám
491648	levegőszűrő fedél Német minőség EAST ZONE	342770	1	152003	műszaki cső 5x7x2 mm	210101	12
197026	levegőszűrő betét	329521	5	21112	műszaki cső 5x10 mm (5m/tekercs) zöld	-	12
491709	levegőszűrő nyomórugó Német minőség EAST ZONE	483280	6	491748	műszaki cső 5x8,2 mm (30 cm) Német Minőség	201970	12
81010	szívócső gumi karburátorhoz	202491	7	261006	tömítés szívótorok 16 mm	222931	13
484116	szívócső gumi Német Minőség EAST ZONE	202491	7	701043	szívótorok bakelit 16 mm Német Minőség EAST ZONE	222931	13
496041	szívócső gumi Német Minőség EAST ZONE	344840	8	491118	szívótorok bakelit 18 mm Német Minőség EAST ZONE	222931	13
491091	karburátor 16N3-1 komplett Német Gyári Minőség BVF	393040	11	491547	szívótorok bakelit 19 mm Német Minőség EAST ZONE	222931	13
491104	karburátor 16N3-11 komplett Német Gyári Minőség BVF	393050	11	491548	szívótorok bakelit 21 mmNémet Minőség EAST ZONE	222931	13
491725	karburátor 16N1-12 komplett Német Gyári Minőség BVF	1610400004	11	491277	alátét B6 Német Minőség EAST ZONE	090178	14
491793	karburátor 16N1-5 DH67 Német minőség BVF	10318202	11	484133	levegőszűrő rögzítő rugó Német Minőség EAST ZONE	202121	16
491111	műszaki cső 5x8,2 mm (5m/tekercs) Német Minőség	201970	12	491276	csavar M6x12-A4K rögzítő Német Minőség EAST ZONE	090060	18

SIMSON SR4

Karburátor és részei

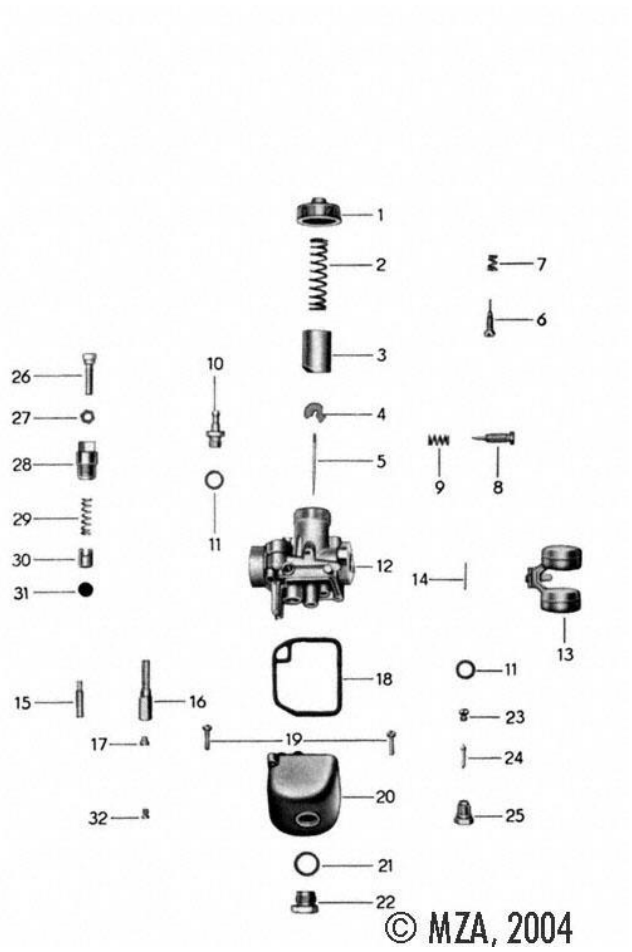

Moped kód	Megnevezés	Gyári szám	Ábra szám	Moped kód	Megnevezés	Gyári szám	Ábra szám
498013	súbertű tartó Német Minőség EAST ZONE	393600	4	491106	úszóház javító készlet 16N3-16N1 Német Gyári Minőség BVF	Z073-000	13
493049	alapjáratállító csavar, gáztolattyú ütköző csavar Német Minőség EAST ZONE	141611	6	491016	úszó Német Minőség EAST ZONE	393230	13
491827	karburátor SR4-3 16N1-3 BVF komplett Német Gyári Minőség BVF	18509 00001	12	491098	szívatódugó javító készlet 16N3-16N1, 19N Német Minőség BVF	Z073-000	30

JEGYZETEIM

.....

.....

.....

.....

.....

.....

.....

.....

.....